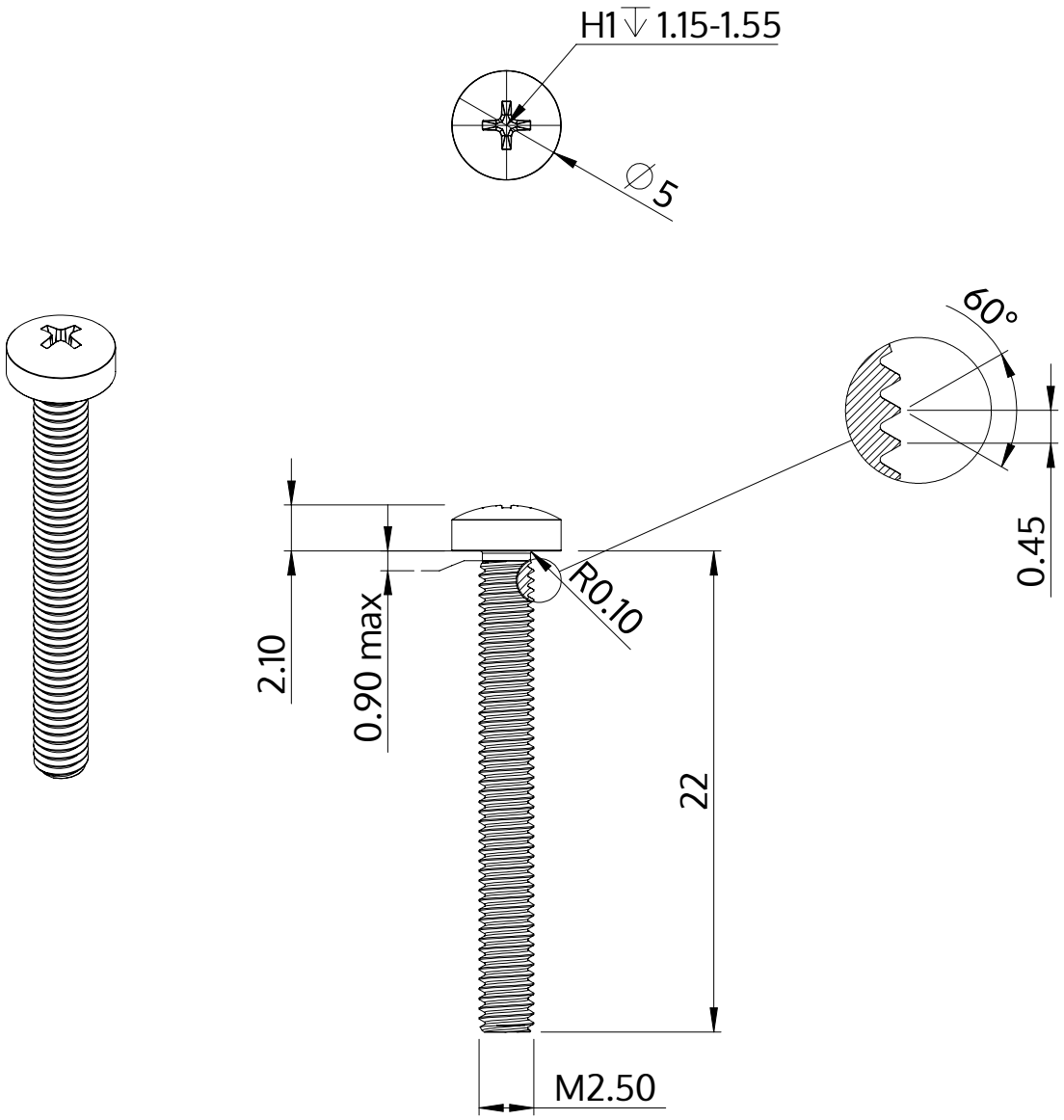

Описание	STM32 2.5x22.0 - H1
Материал	Нержавеющая сталь A2
Поверхность	Светлый отжиг и пассивация
Вес	0.839 kg / 1000 Штука

SCREWERK	**STM320250220E**	
Метрический чертеж A4	Шкала None:1	2024-04