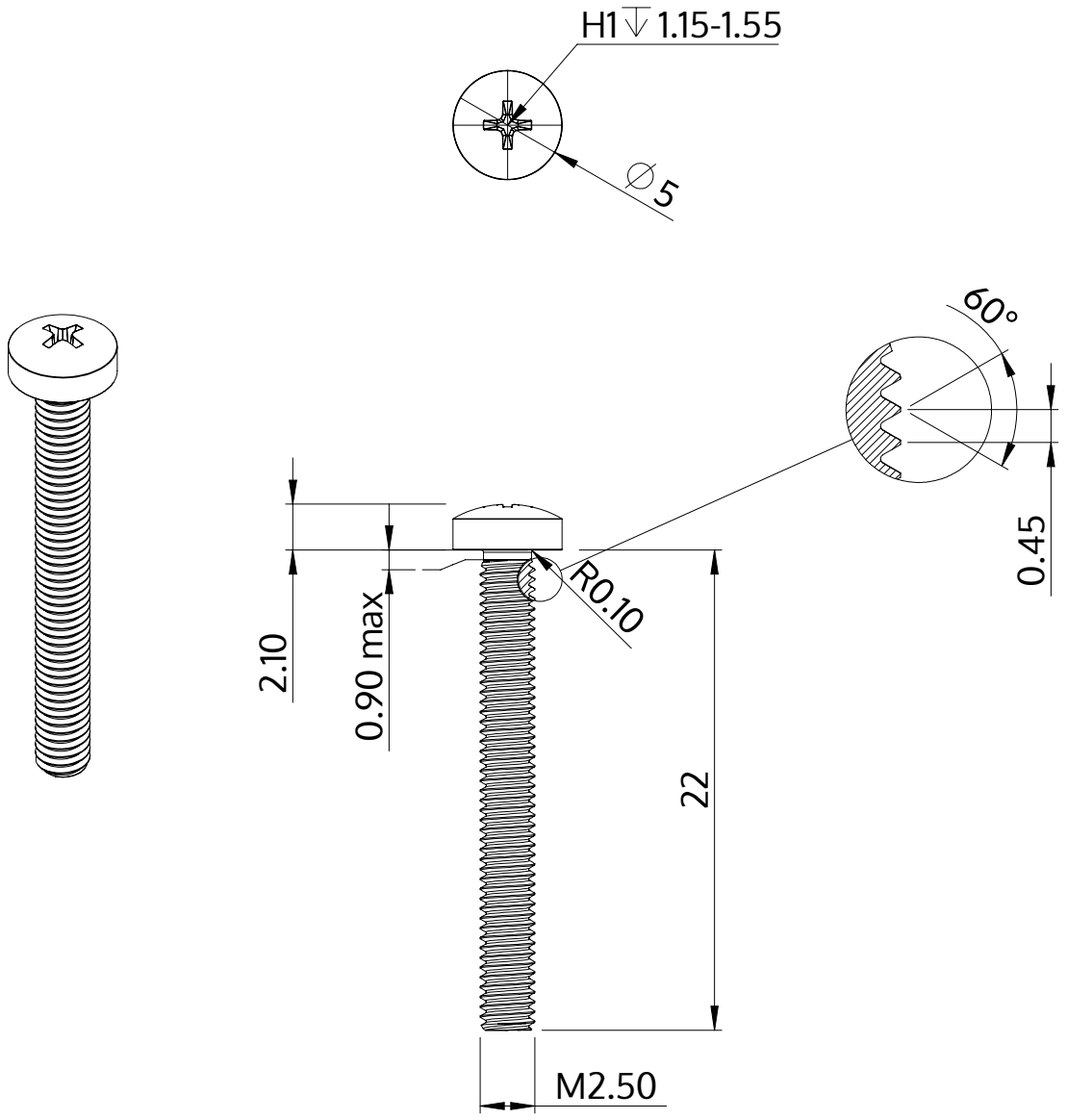

Açıklaması	STM32 2.5x22.0 - H1
Malzeme	Çelik, sertleştirilmiş
Kaplama	ZnNi siyah-pasifleştirilmiştir, temperlenmistir, kaplanmış
Ağırlık	0.839 kg / 1000 Adet

SCREWERK	**STM320250220B**	
Metrik çizim A4	Ölçeklendirme None:1	2024-04