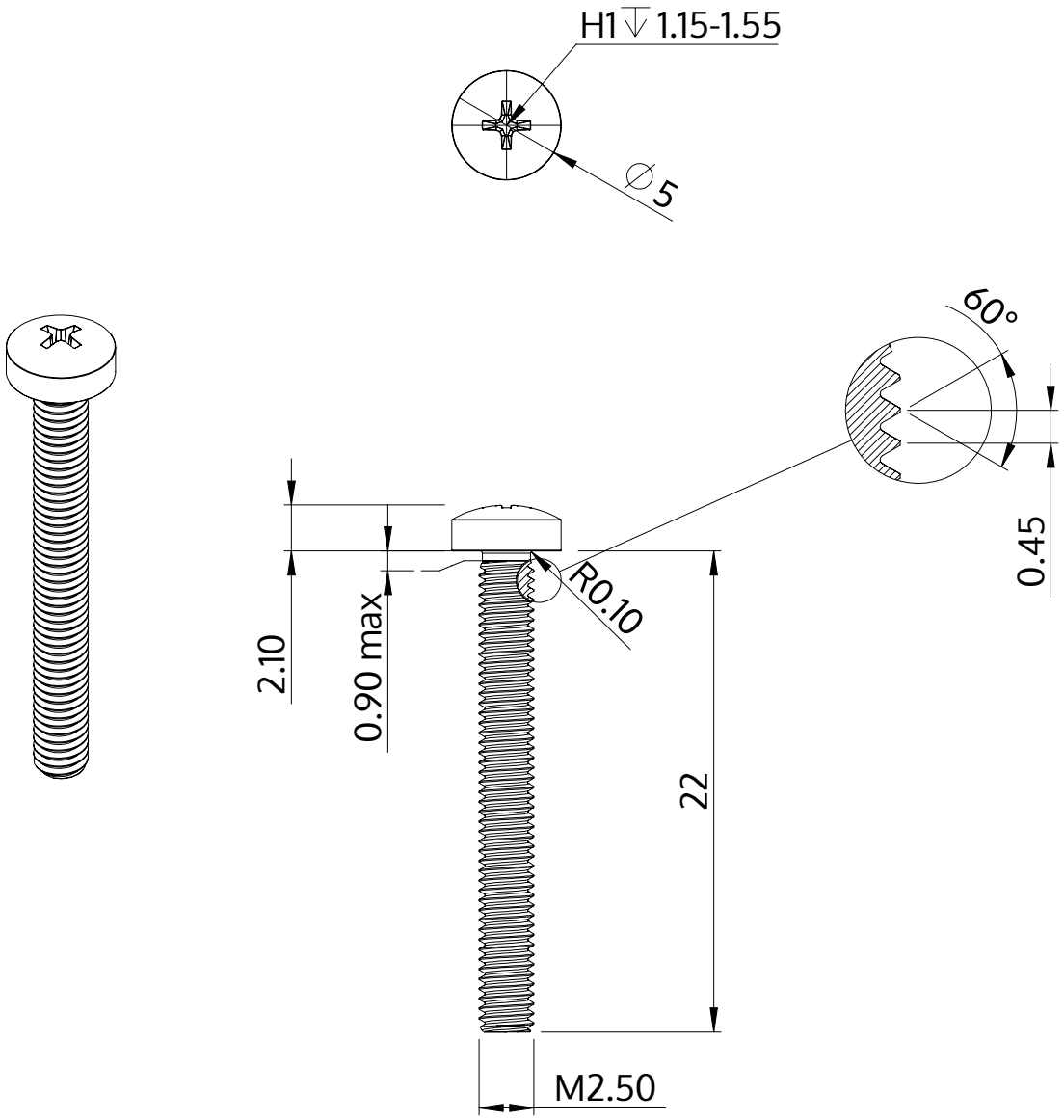

Description	STM32 2.5x22.0 - H1
Matière	Acier,trempé et revenu
Surface	Zinc Nickel passivé noir, trempée, scéllée
Poids	0.839 kg / 1000 Unité

SCREWERK	**STM320250220B**	
Dessin métrique A4	Redimensionner None:1	2024-04