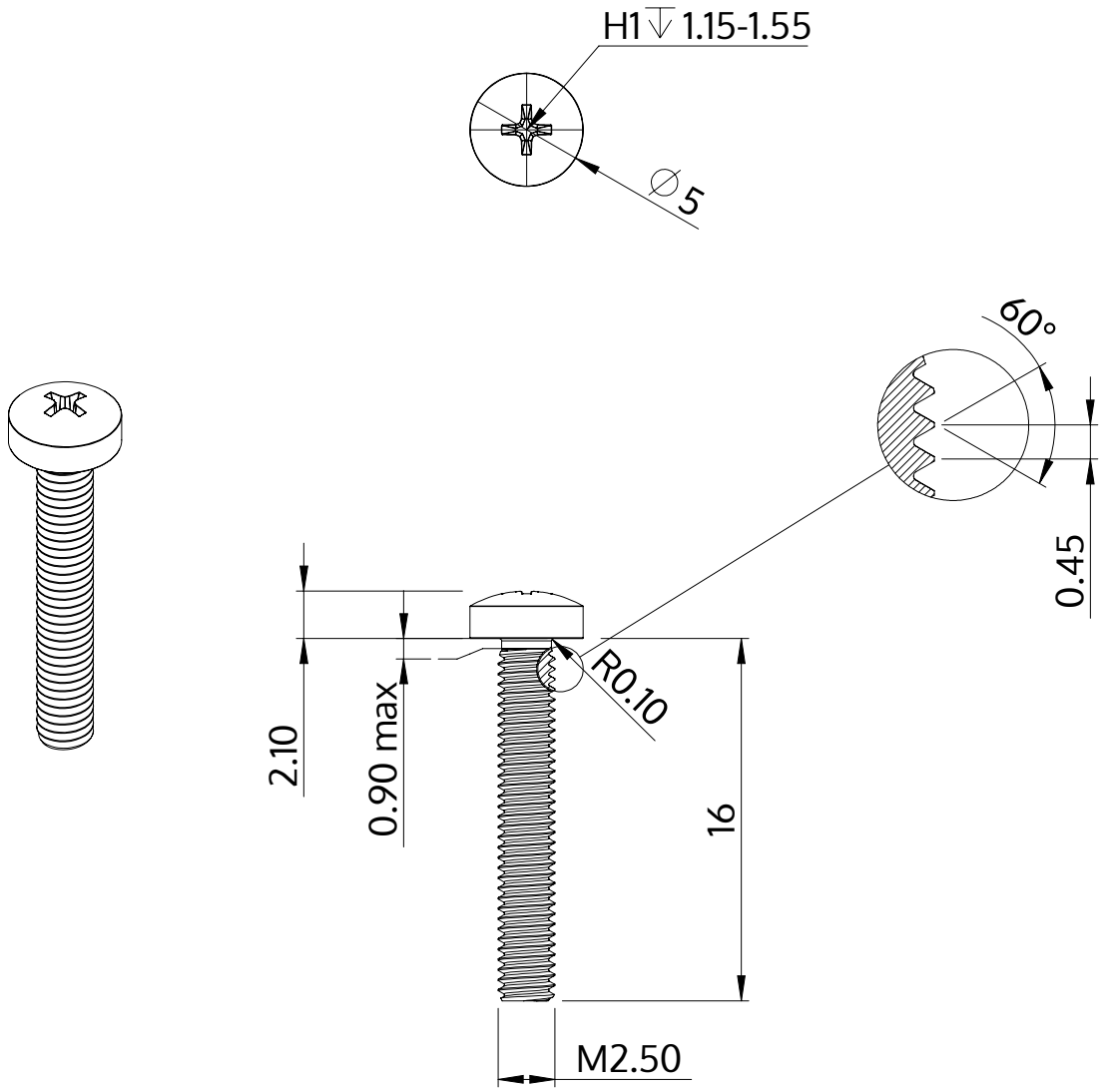

Beschreibung	STM32 2.5x16.0 - H1
Werkstoff	Edelstahl A2
Oberfläche	blank, gebeizt und passiviert
Gewicht	0.667 kg / 1000 Stück

SCREWERK	**STM320250160E**	
Metrische Zeichnung A4	Skalierung 3:1	2024-10