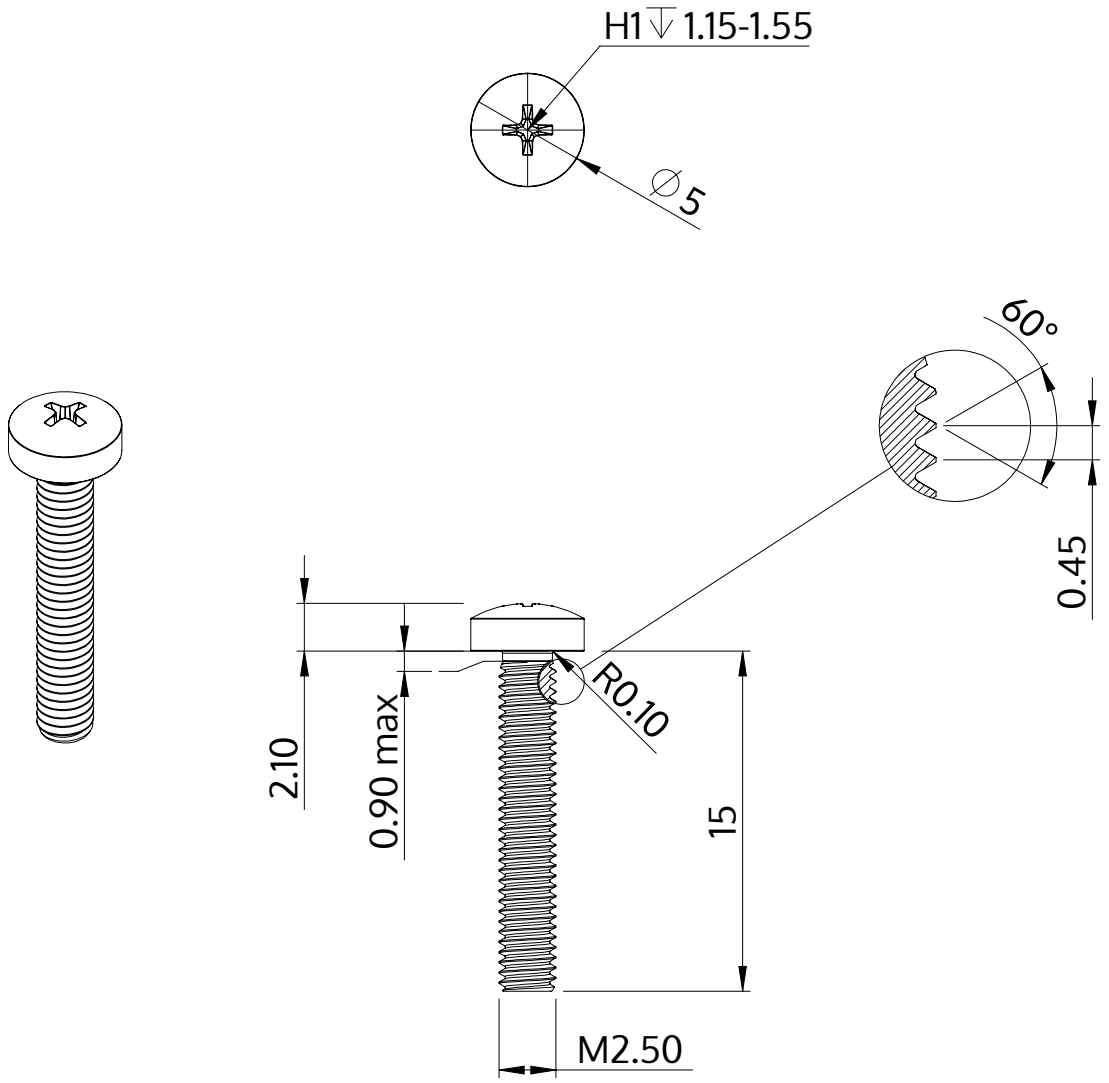


| | |
|---|---|
| Descripción | STM32 2.5x15.0 - H1 |
| Material | Acero, endurecido |
| Superficie | Zinc-Niquelado, pasivado negro/ sin Cr-VI, recocido, sellado |
| Peso | 0.639 kg / 1000 Piezas |

| | | |
|---|---|---|
| SCREWERK | **STM320250150B** | |
| Diseño métrico | Escalada 3:1 | 2024-10 |