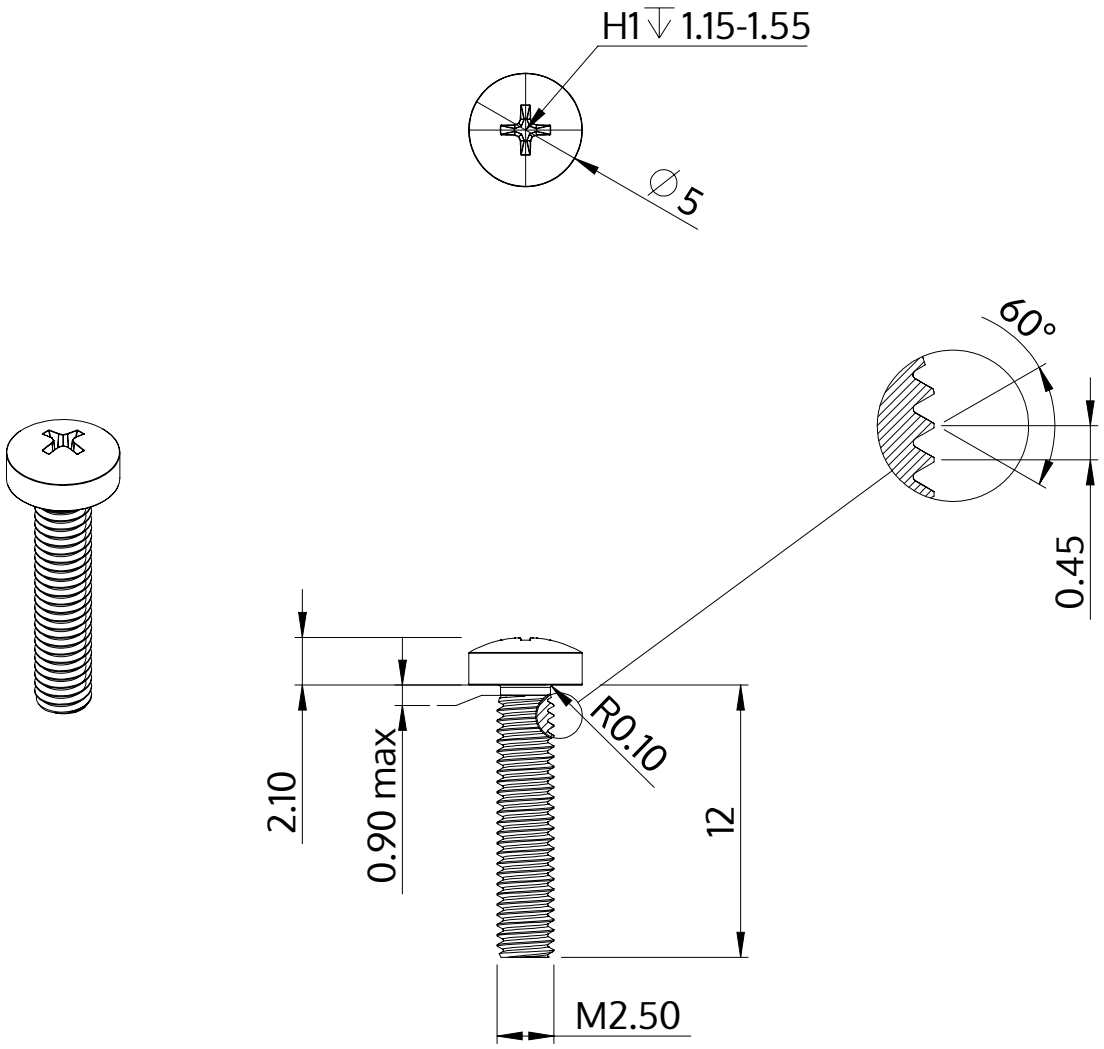

Beschreibung	STM32 2.5x12.0 - H1
Werkstoff	Stahl, vergütet
Oberfläche	verzinkt 5-7 µm, getempert, blau / transparent passiviert
Gewicht	0.553 kg / 1000 Stück

SCREWERK	**STM320250120S**	
Metrische Zeichnung A4	Skalierung 3:1	2024-10