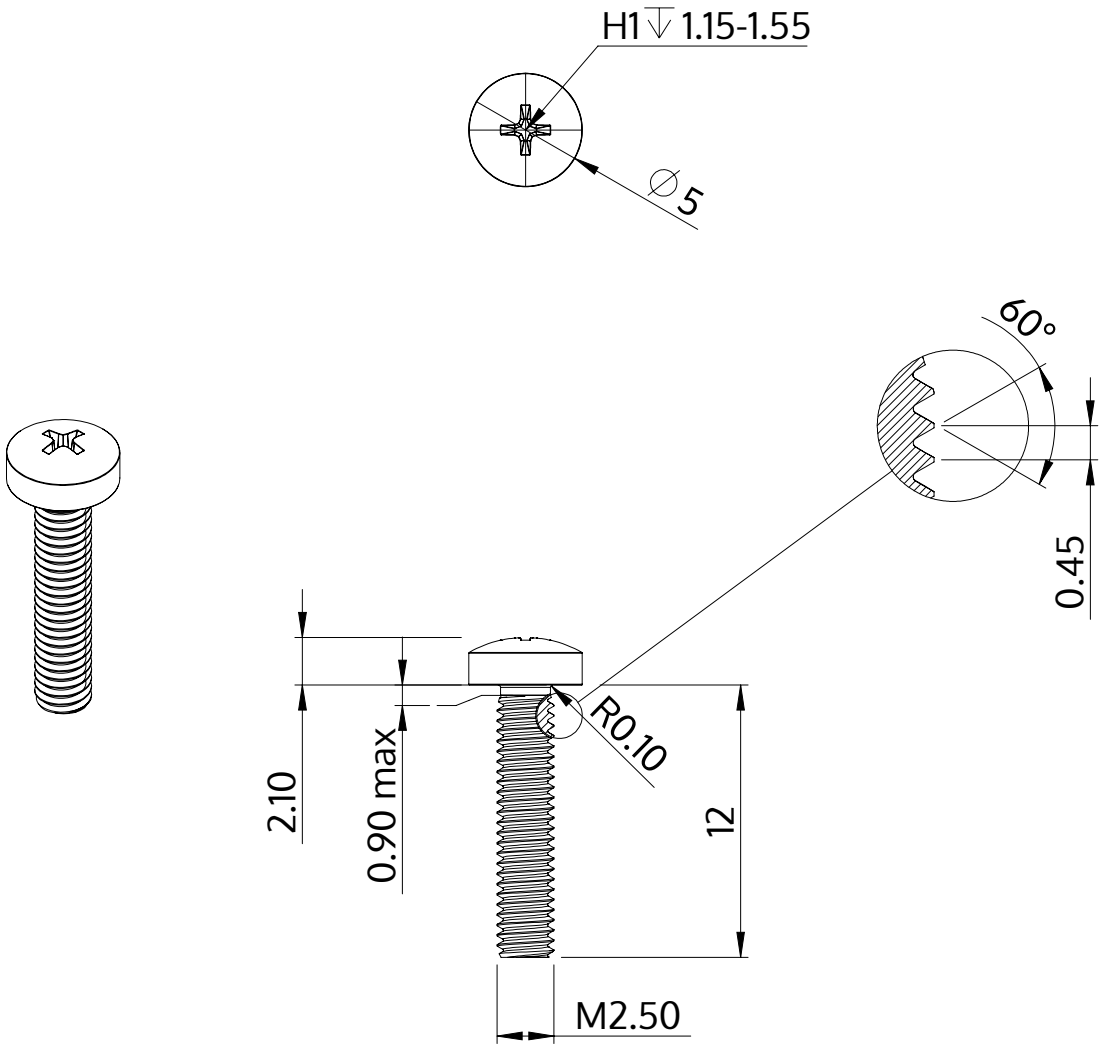

Açıklaması	STM32 2.5x12.0 - H1
Malzeme	Paslanmaz Çelik A2
Kaplama	Parlak, cilalanmış ve pasifleştirilmiştir
Ağırlık	0.553 kg / 1000 Adet

SCREWERK	**STM320250120E**	
Metrik çizim A4	Ölçeklendirme 3:1	2024-10