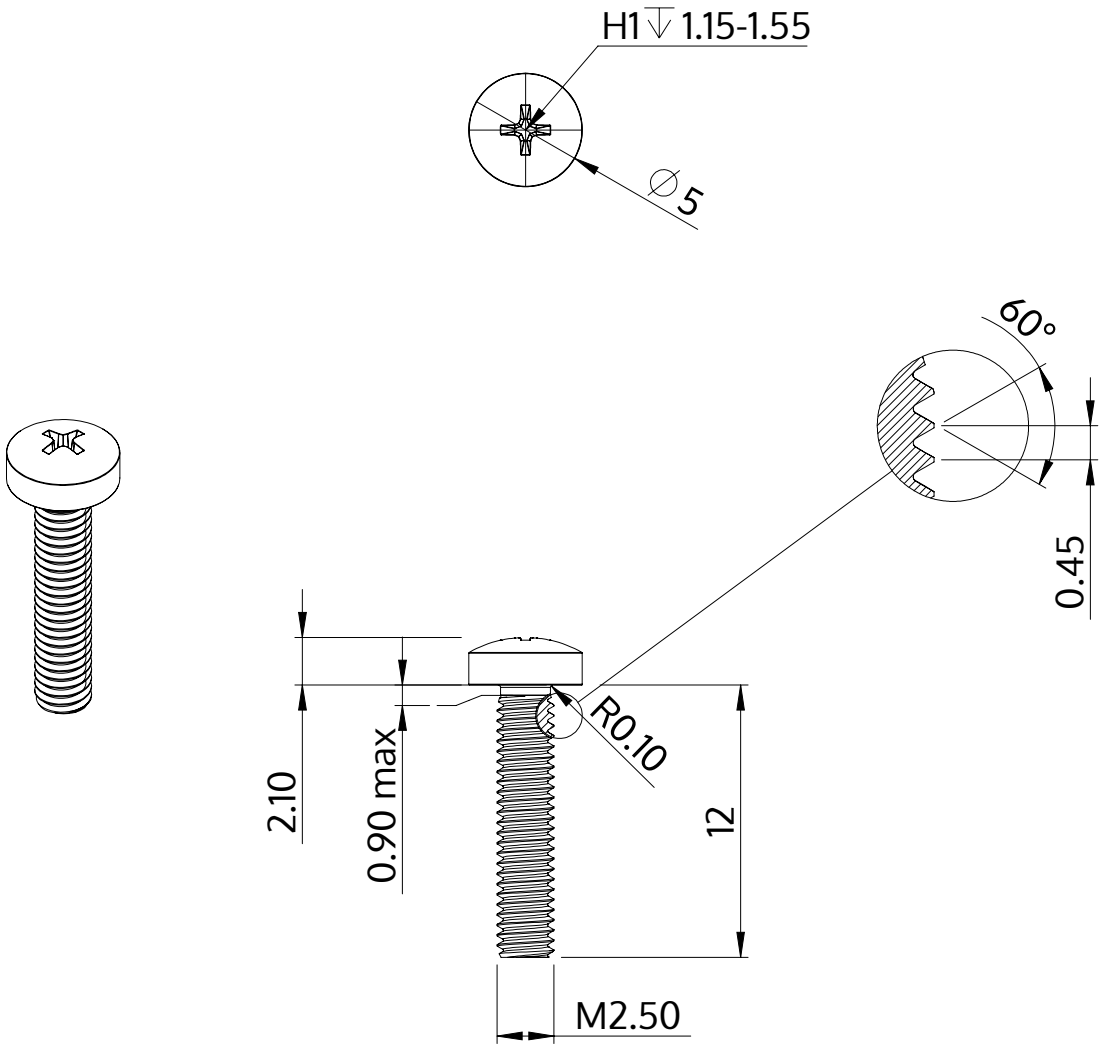


| | |
|---|---|
| Descrição | STM32 2.5x12.0 - H1 |
| Material | inox A2 |
| Superfície | Decapado e passivado |
| Peso | 0.553 kg / 1000 peças |

| | | |
|---|---|---|
| SCREWERK | **STM320250120E** | |
| Desenho Métrico A4 | Escala 3:1 | 2024-10 |