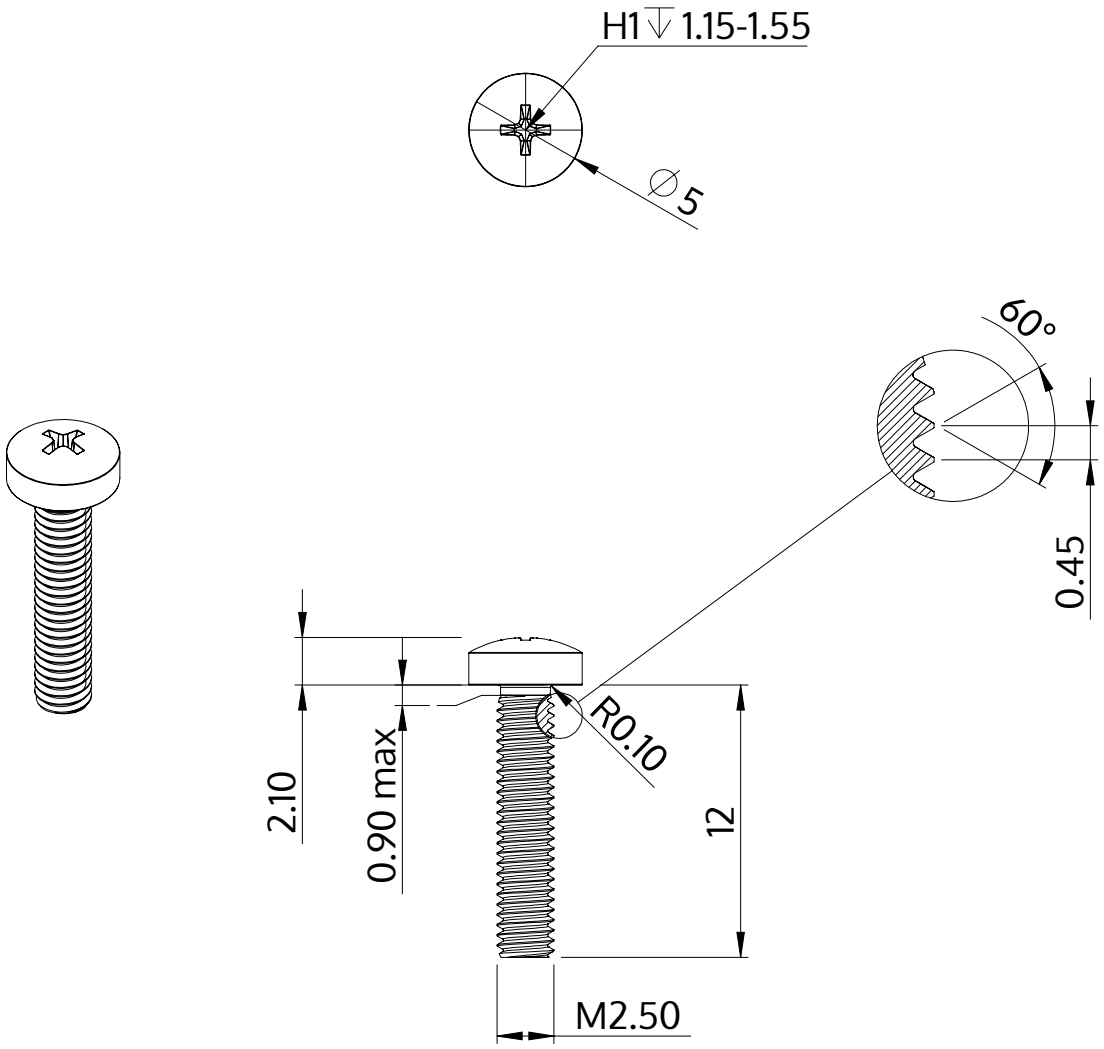

Beskrivning	STM32 2.5x12.0 - H1
Material	stål, härdat
Yta	ZnNi svart-passiviserad/Cr-VI-fri, härdad, förseglad
Vikt	0.553 kg / 1000 styck

SCREWERK	**STM320250120B**	
Metrisk skiss A4	Skala None:1	2024-04