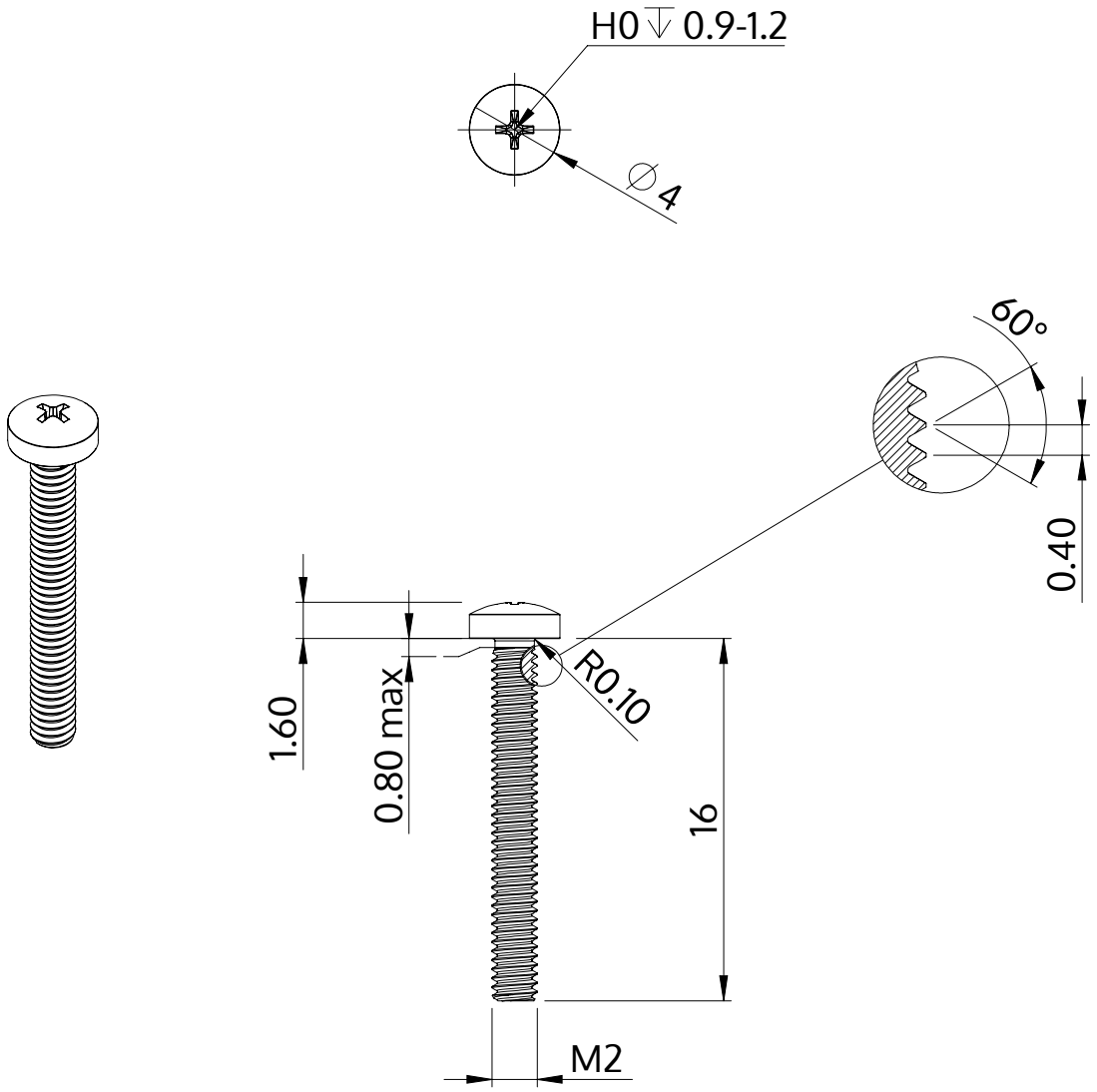

Beskrivning	STM32 2.0x16.0 - H0
Material	rostfritt stål A2
Yta	blank och passiviserad
Vikt	0.417 kg / 1000 styck

SCREWERK	**STM320200160E**	
Metrisk skiss A4	Skala 3:1	2024-10