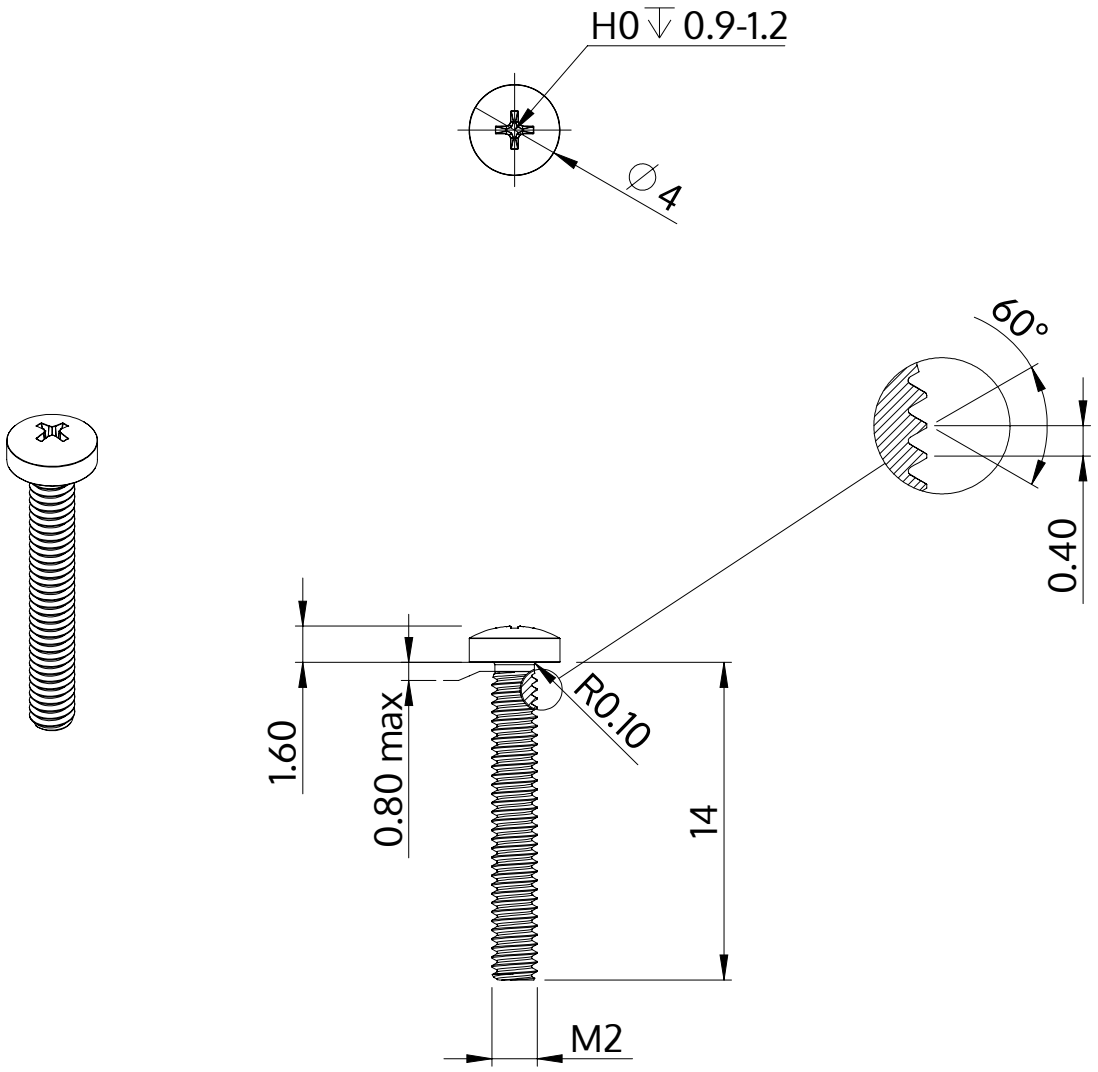

Popis	STM32 2.0x14.0 - H0
Materiál	Temperovaná ocel
Povrch	Pozinkovaná 5-7 µm, temperovaná, modrá, pasivovaná průhledně
Hmotnost	0.380 kg / 1000 Kus

SCREWERK	**STM320200140S**	
Metric výkres A4	Měřítko 3:1	2024-10