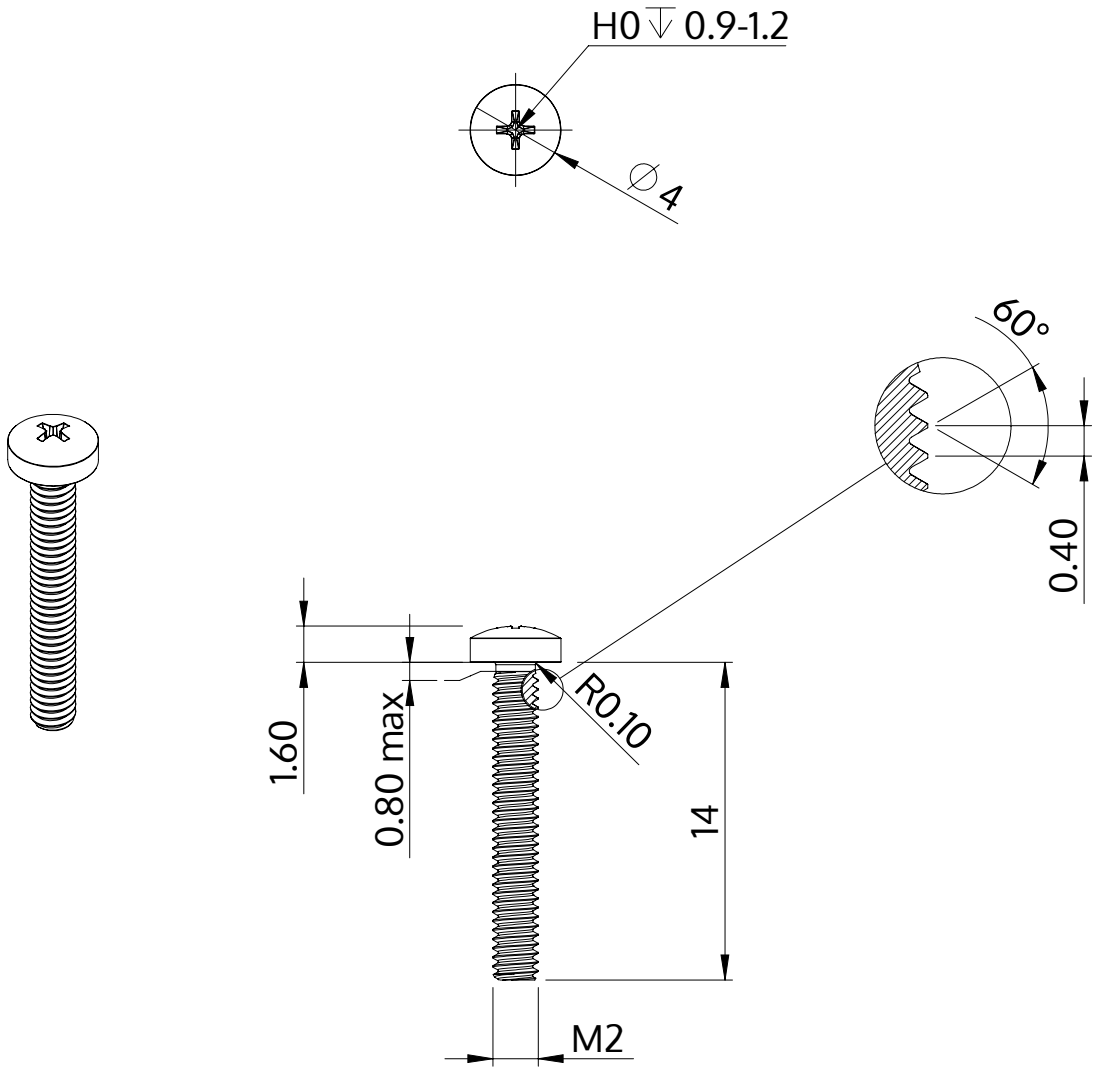

Opis	STM32 2.0x14.0 - H0
Materiał	Stal szlachetna A2
Powierzchnia	Prosta, bejcowana i pasywowana
Waga	0.380 kg / 1000 sztuk

SCREWERK	**STM320200140E**	
Rysunek metryczny A4	Skala 3:1	2024-10