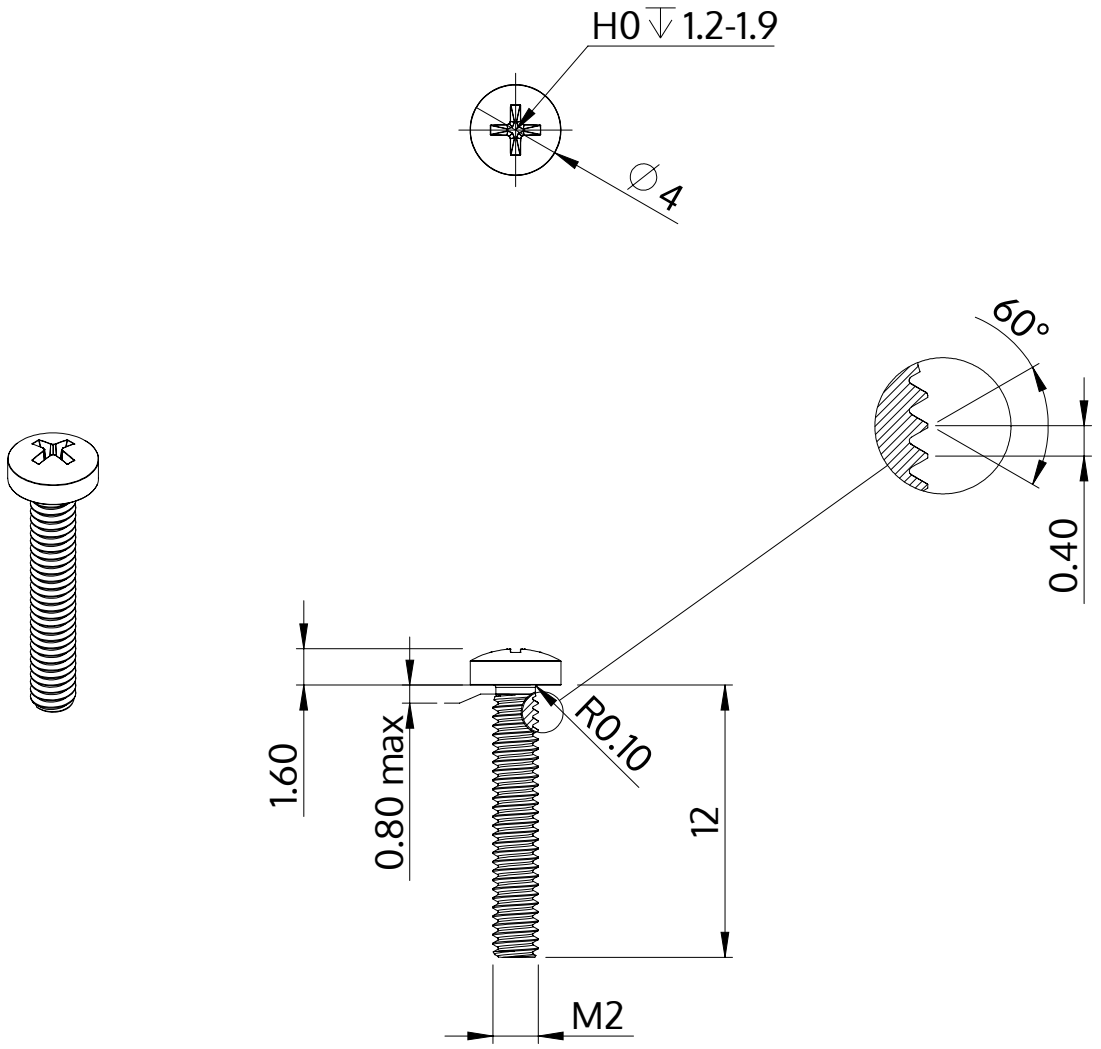

Descriere	STM32 2.0x12.0 - H0
Material	oțel, călit
Exterior	zincat 5-7 µm, recopt, pasivat transparent/albastru
Greutate	0.343 kg / 1000 unități

SCREWERK	**STM320200120S**	
Desen metric A4	Scalarea 3:1	2024-10