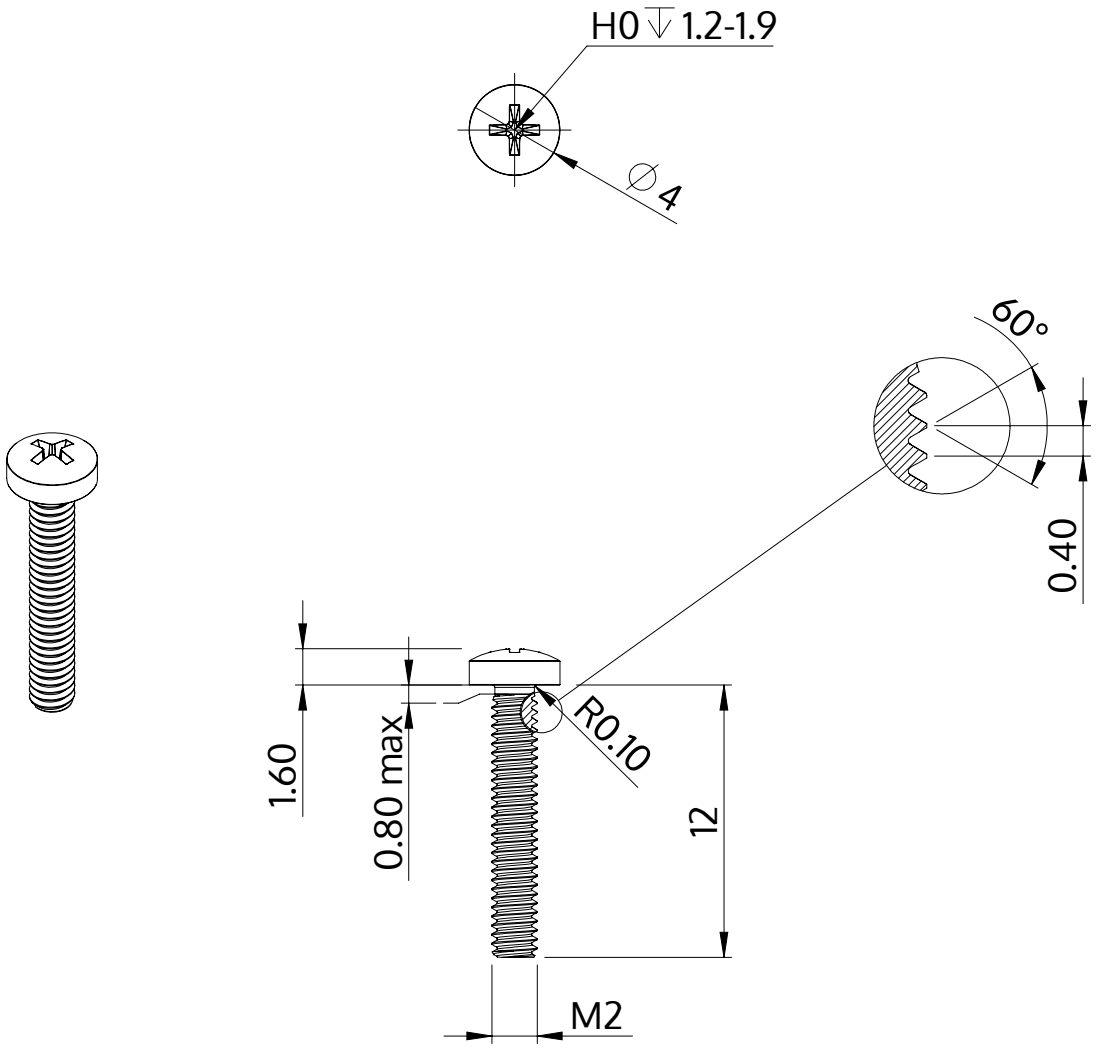

Описание	STM32 2.0x12.0 - H0
Материал	стомана, закалена
Повърхност	цинково и никелово покритие, Черен, пасивиран, темпериран, херметизация
Тегло	0.343 kg / 1000 Бройка

SCREWERK	**STM320200120B**	
Метричен дизайн A4	Мащаб 3:1	2024-10