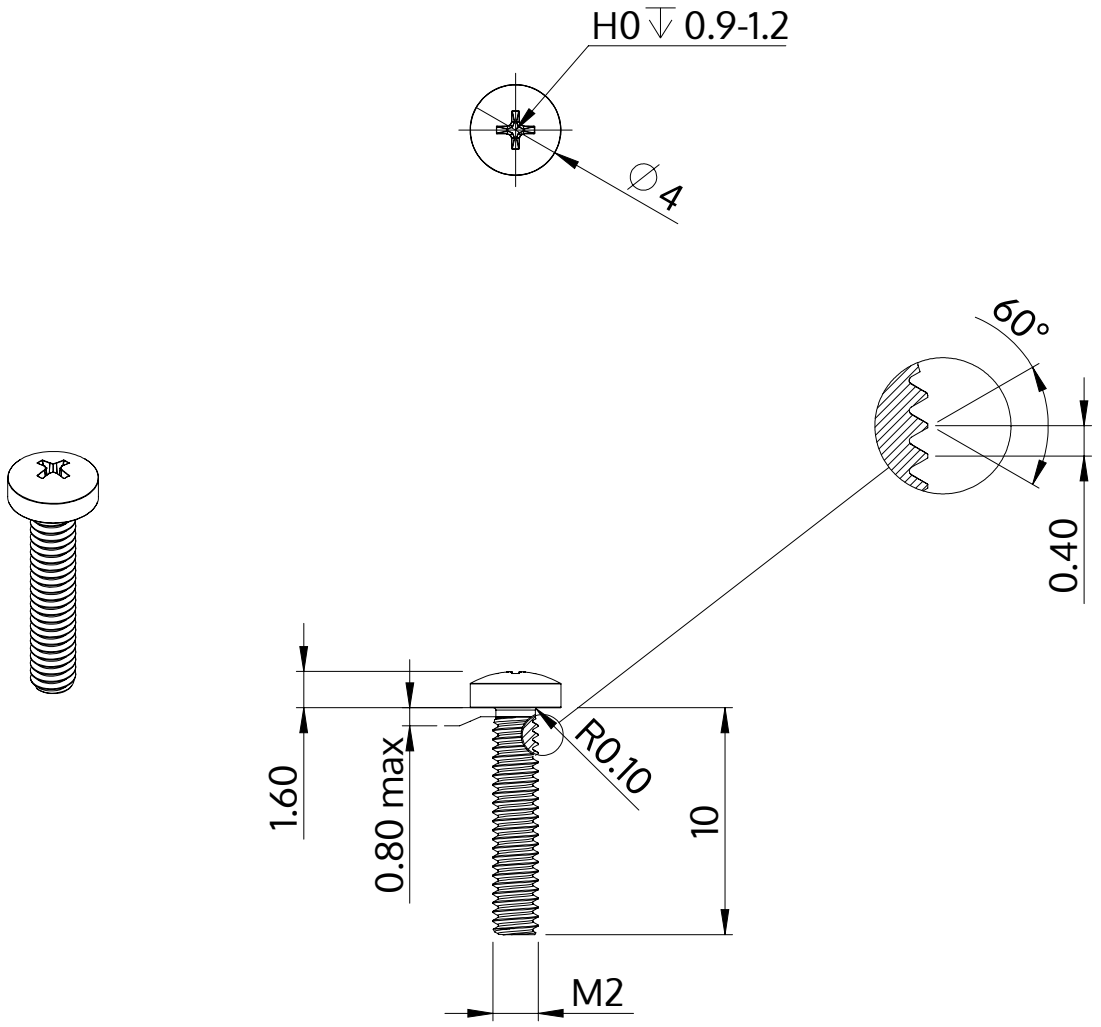

Açıklaması	STM32 2.0x10.0 - H0
Malzeme	Çelik, sertleştirilmiş
Kaplama	galvanizli 5-7 µm, temperliö mavi / şeffaf pasifleştirilmiştir
Ağırlık	0.306 kg / 1000 Adet

SCREWERK	**STM320200100S**	
Metrik çizim A4	Ölçeklendirme 3:1	2024-10