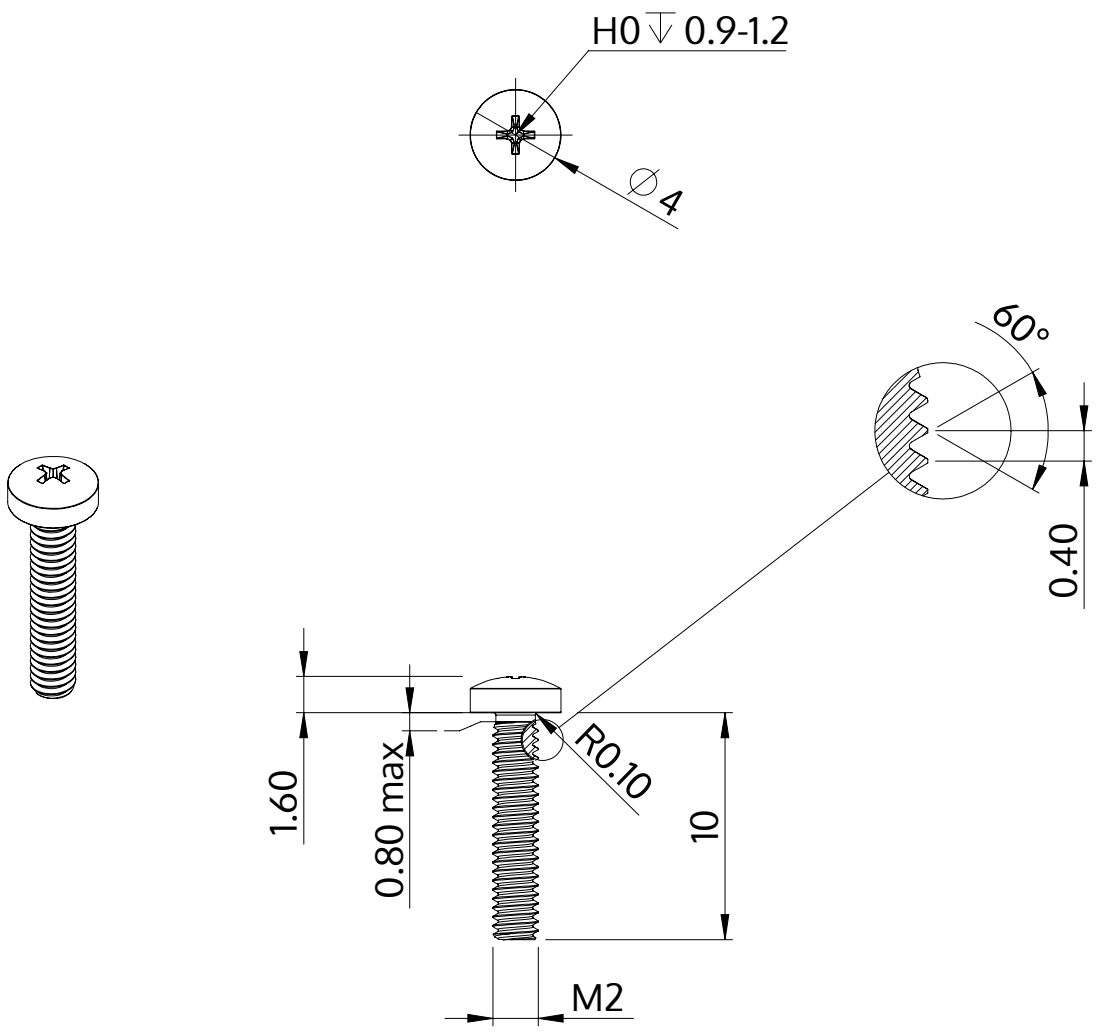

Descripción	STM32 2.0x10.0 - H0
Material	Acero, endurecido
Superficie	galvanizado 5-7 micras, recocido, azul / pasivado transparente
Peso	0.306 kg / 1000 Piezas

SCREWERK	**STM320200100S**	
Diseño métrico	Escalada 3:1	2024-10