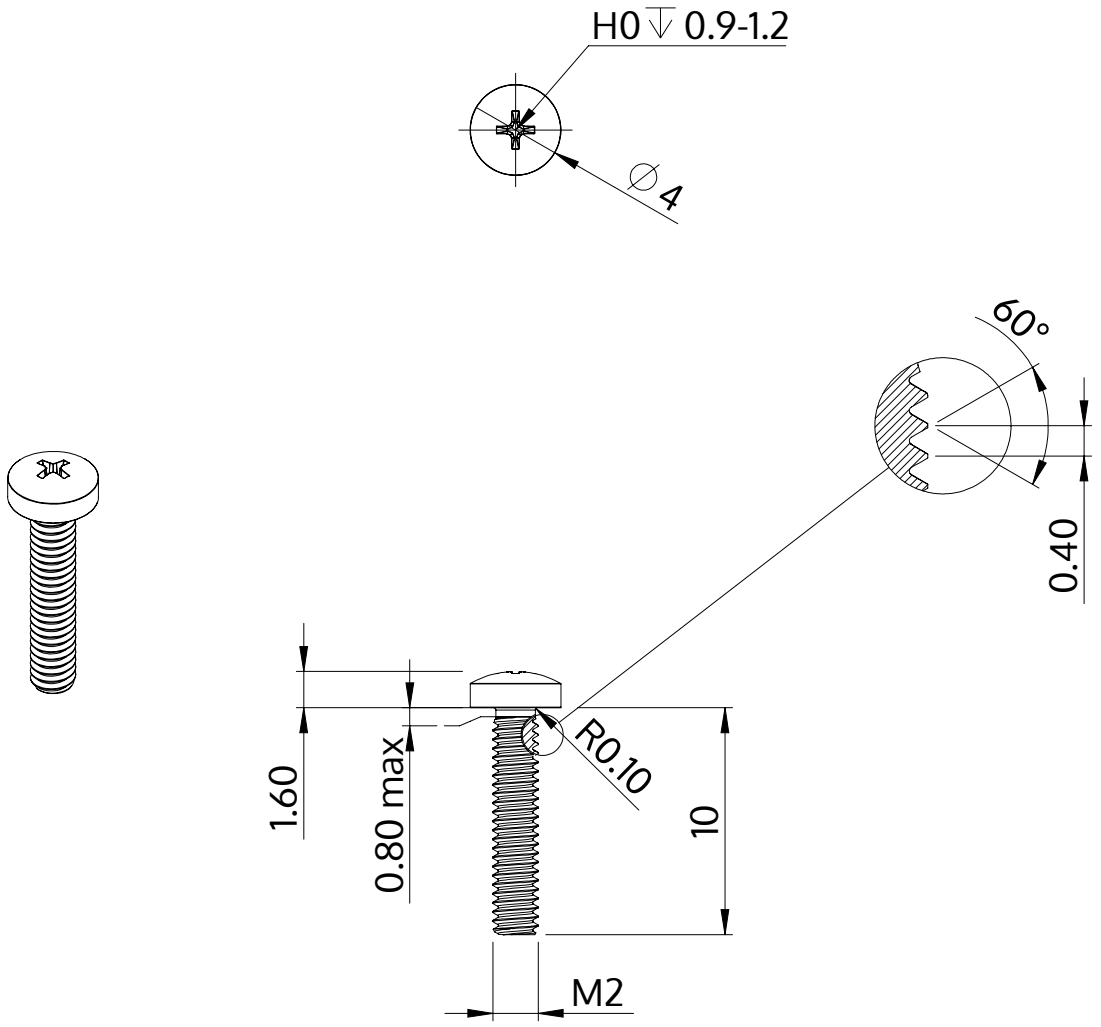

Açıklaması	STM32 2.0x10.0 - H0
Malzeme	Çelik, sertleştirilmiş
Kaplama	ZnNi siyah-pasifleştirilmiştir, temperlenmistir, kaplanmış
Ağırlık	0.306 kg / 1000 Adet

SCREWERK	**STM320200100B**	
Metrik çizim A4	Ölçeklendirme None:1	2024-04