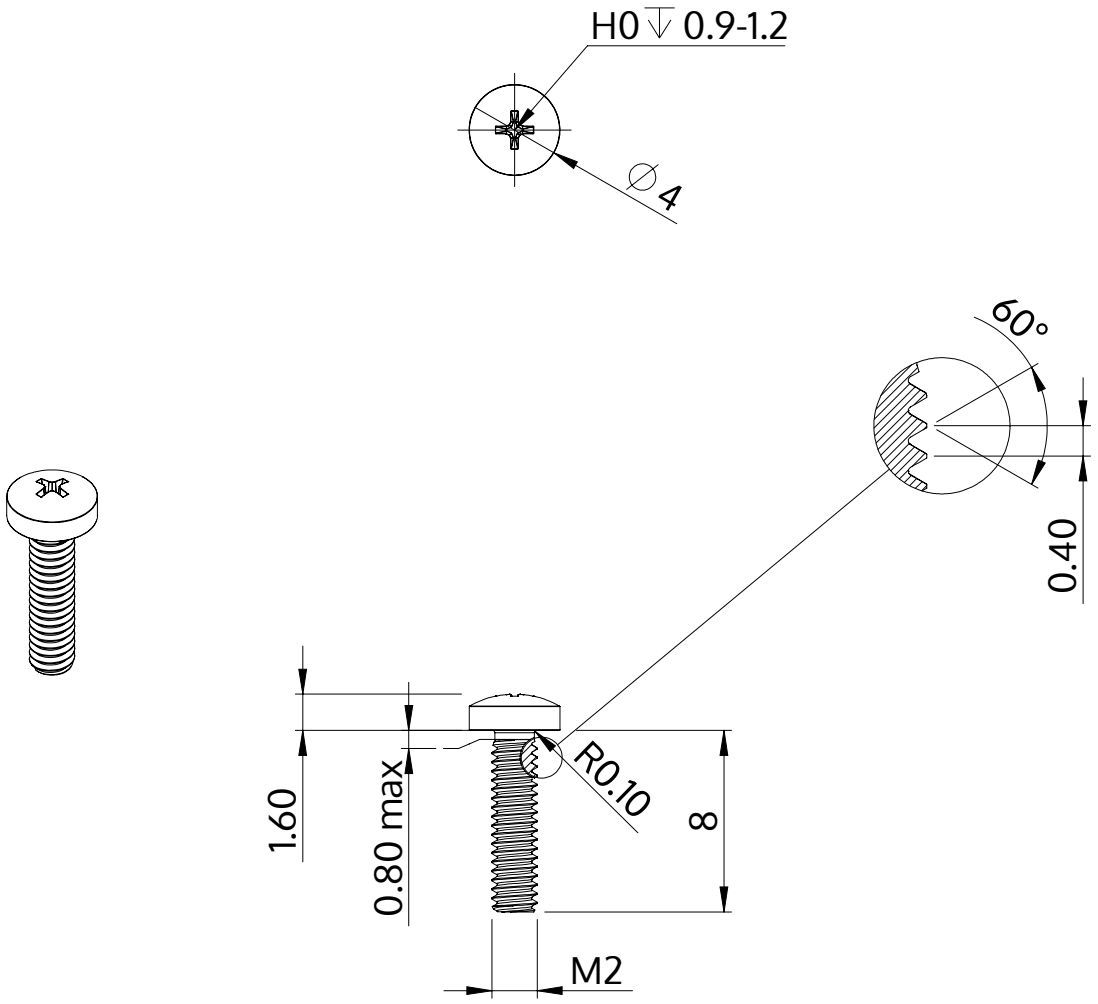

Popis	STM32 2.0x8.0 - H0
Materiál	Temperovaná ocel
Povrch	ZiNi černá-pasivovaná+temperovaná+utěsněná
Hmotnost	0.268 kg / 1000 Kus

SCREWERK	**STM320200080B**	
Metric výkres A4	Měřítko None:1	2024-05