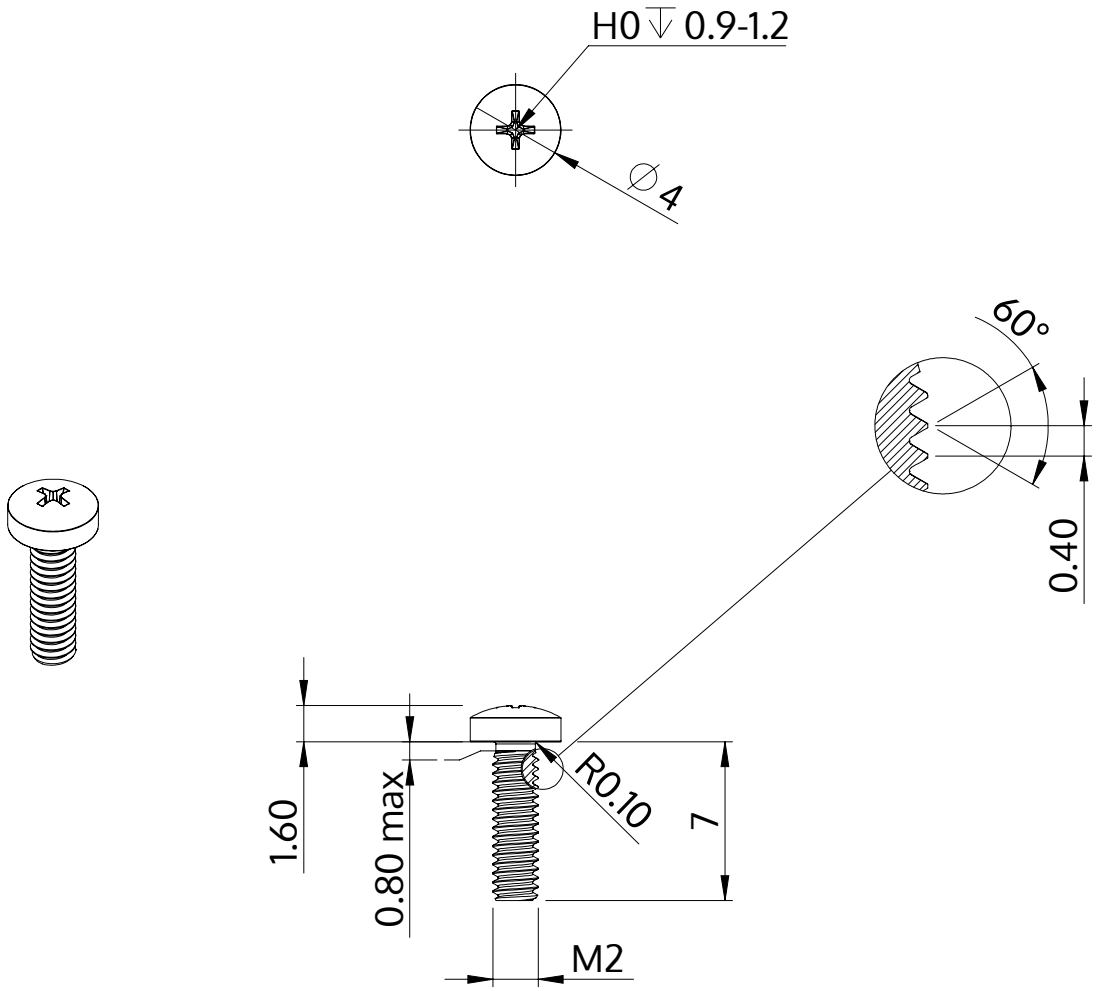

Descriere	STM32 2.0x7.0 - H0
Material	oţel inoxidabil A2
Exterior	neacoperit, murat și pasivat
Greutate	0.250 kg / 1000 unități

SCREWERK	**STM320200070E**	
Desen metric A4	Scalarea 3:1	2024-10