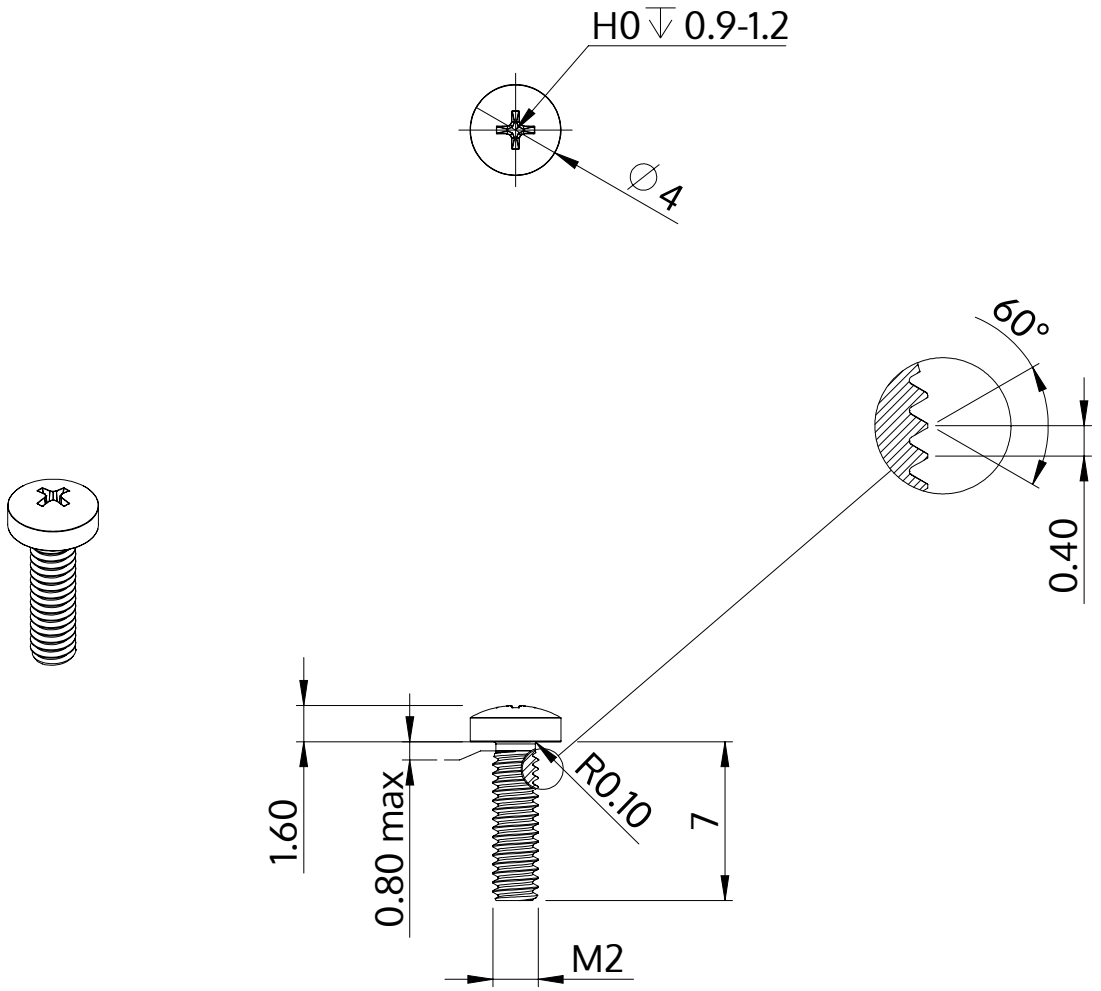

Açıklaması	STM32 2.0x7.0 - H0
Malzeme	Çelik, sertleştirilmiş
Kaplama	ZnNi siyah-pasifleştirilmiştir, temperlenmistir, kaplanmış
Ağırlık	0.250 kg / 1000 Adet

SCREWERK	**STM320200070B**	
Metrik çizim A4	Ölçeklendirme 3:1	2024-10