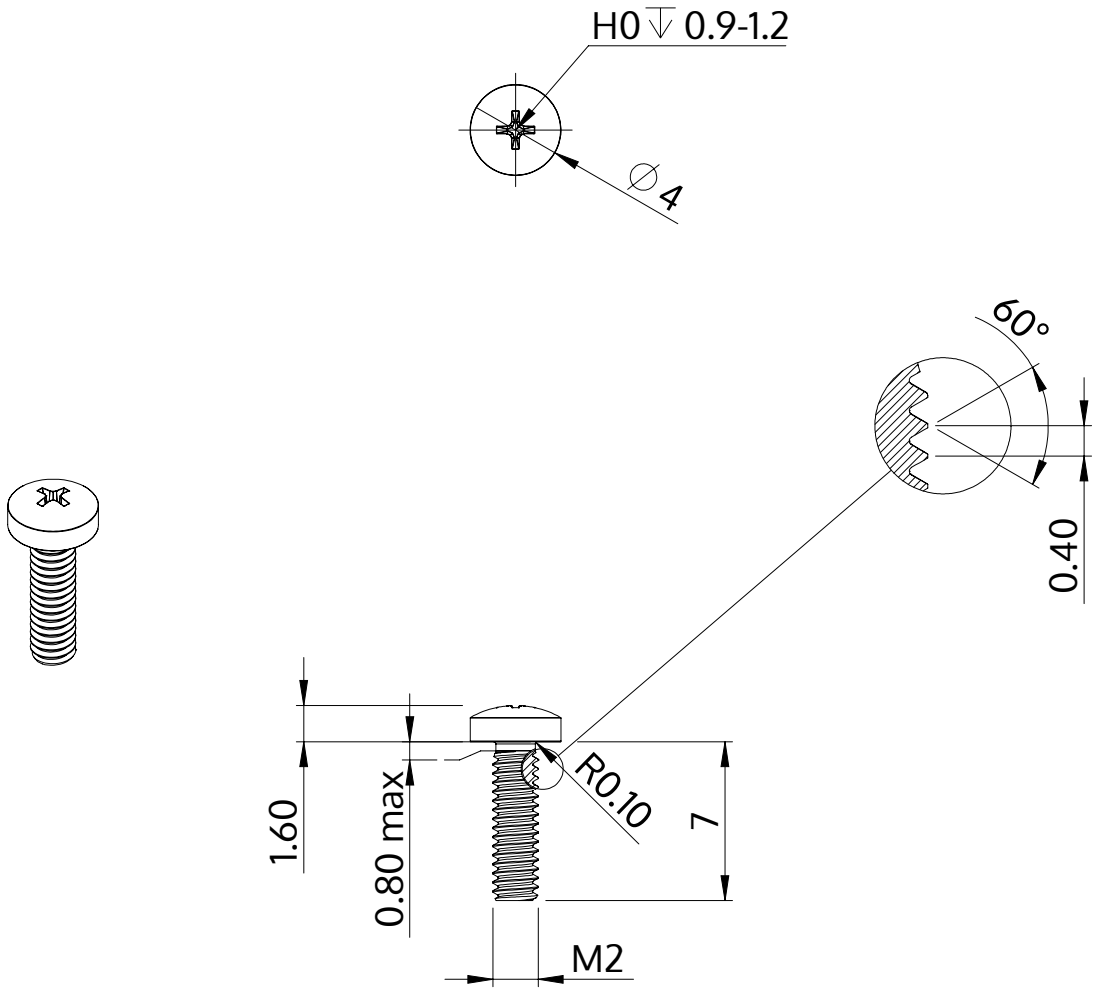

Opis	STM32 2.0x7.0 - H0
Materiał	Stal, hartowana
Powierzchnia	ZiNi czarna-pasywowana, temperowana, uszczelniona
Waga	0.250 kg / 1000 sztuk

SCREWERK	**STM320200070B**	
Rysunek metryczny A4	Skala 3:1	2024-10