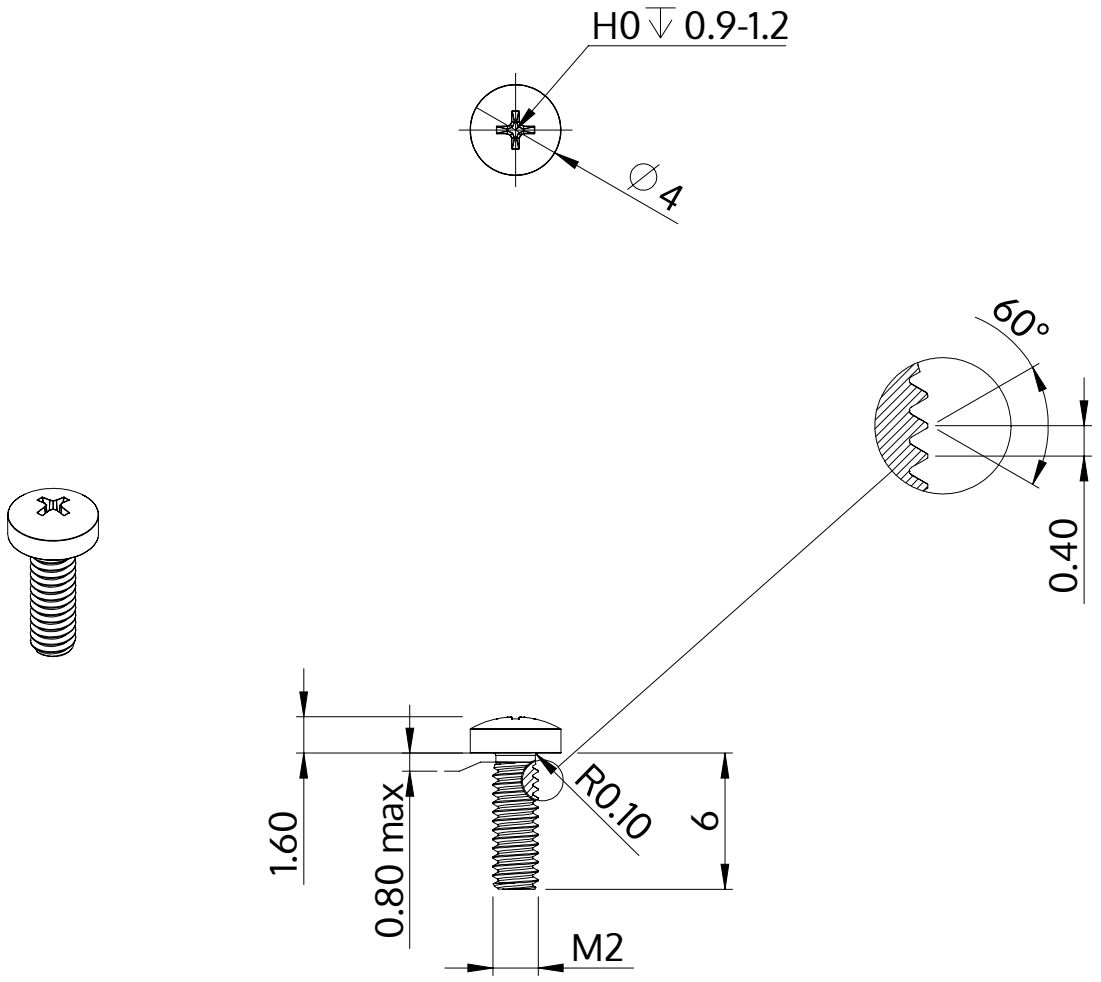


| | |
|---|---|
| Opis | STM32 2.0x6.0 - H0 |
| Materiał | Stal, hartowana |
| Powierzchnia | Ocynkowana 5-7 µm, temperowana, pasywowana na niebiesko |
| Waga | 0.231 kg / 1000 sztuk |

| | | |
|---|---|---|
| SCREWERK | **STM320200060S** | |
| Rysunek metryczny A4 | Skala 3:1 | 2024-10 |