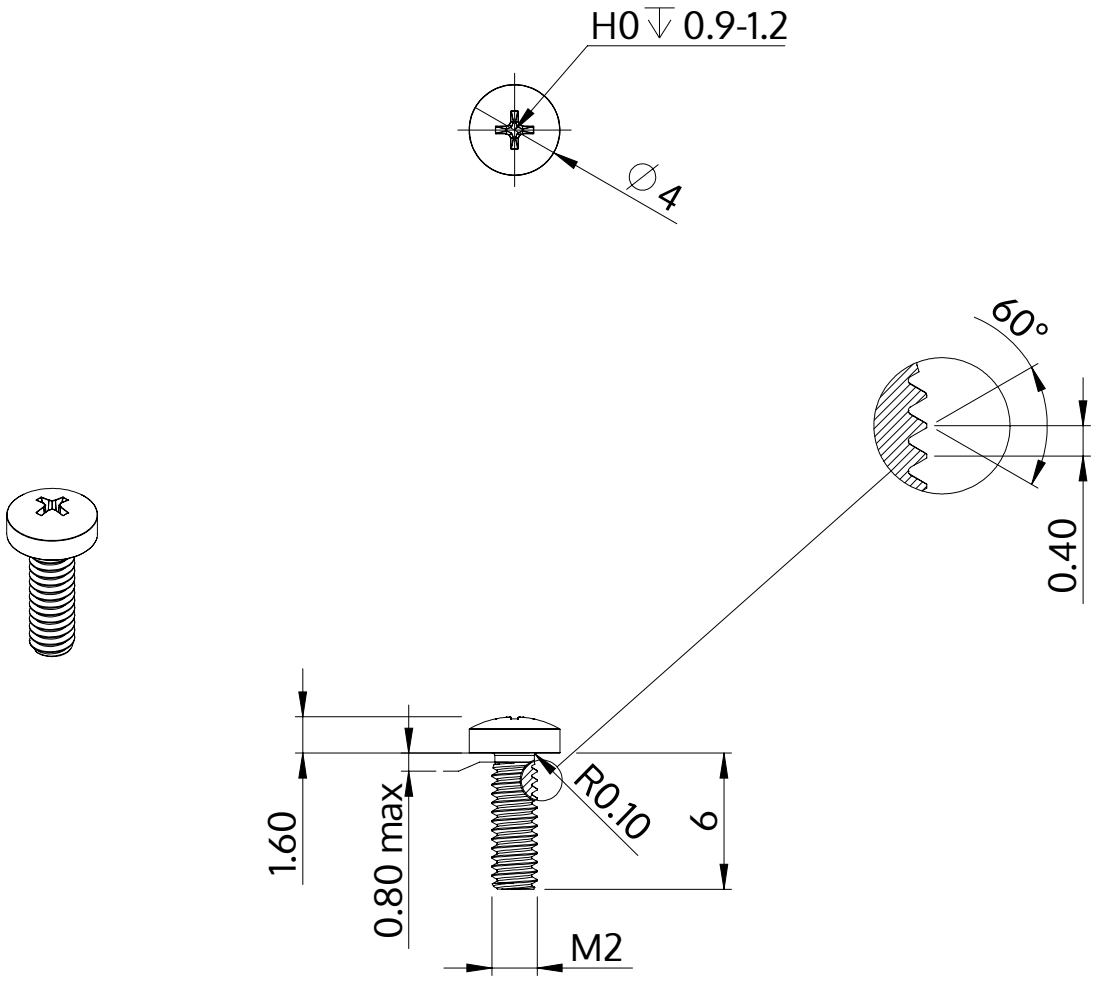

Beschreibung	STM32 2.0x6.0 - H0
Werkstoff	Stahl, vergütet
Oberfläche	ZnNi min. 5µm, schwarz passiviert, getempert, versiegelt
Gewicht	0.231 kg / 1000 Stück

SCREWERK	**STM320200060B**	
Metrische Zeichnung A4	Skalierung 3:1	2024-10