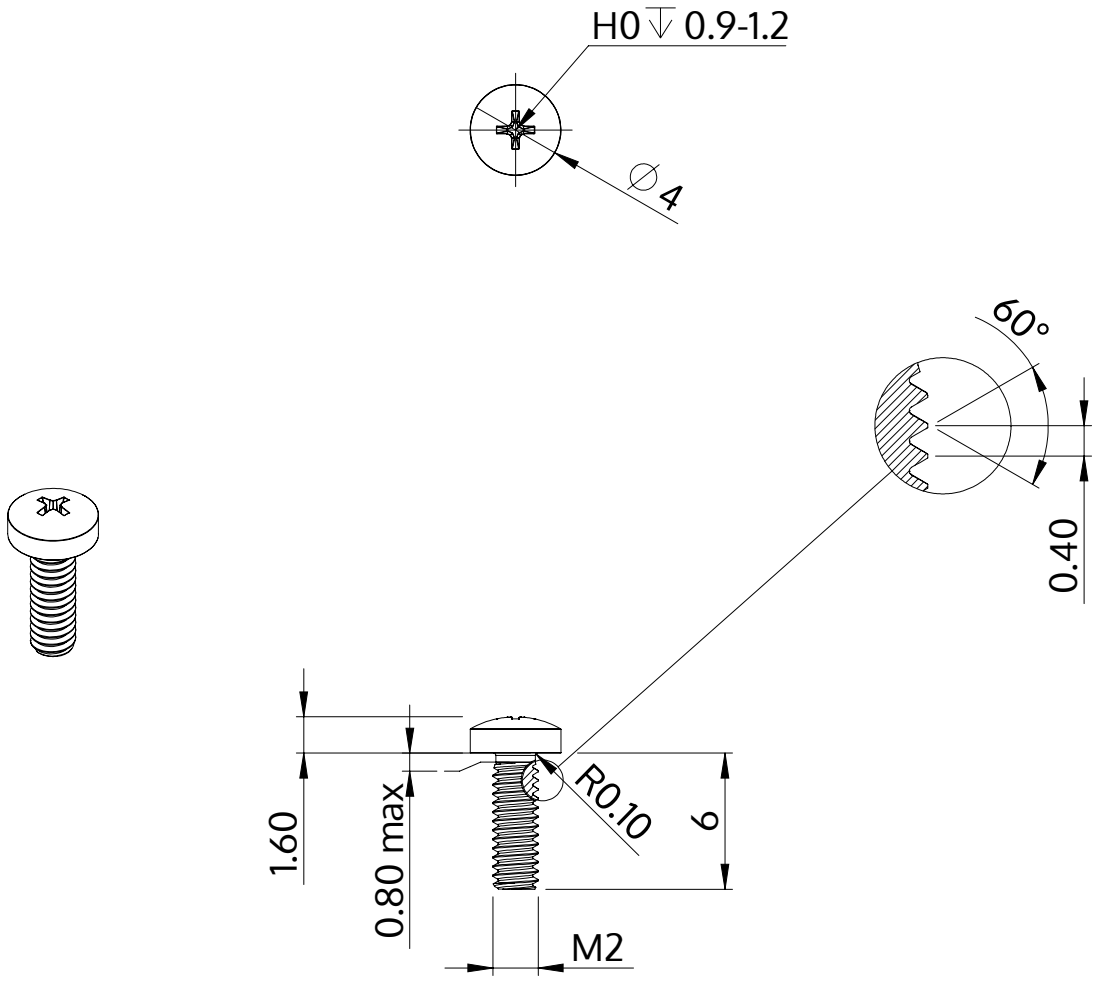

Popis	STM32 2.0x6.0 - H0
Materiál	Temperovaná ocel
Povrch	ZiNi černá-pasivovaná+temperovaná+utěsněná
Hmotnost	0.231 kg / 1000 Kus

SCREWERK	**STM320200060B**	
Metric výkres A4	Měřítko 3:1	2024-10