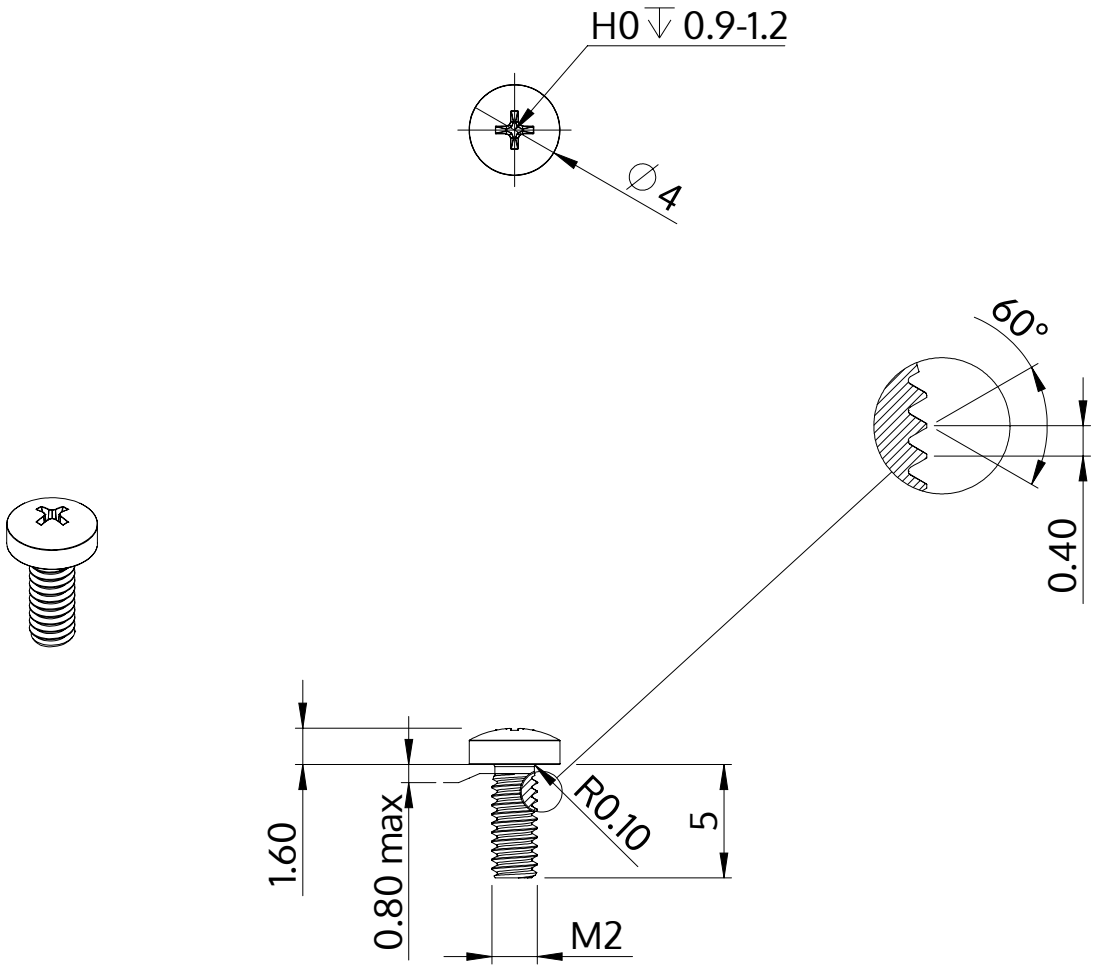

Beskrivning	STM32 2.0x5.0 - H0
Material	stål, härdat
Yta	förzinkad 5-7 µm, härdad, blå/transparent passiviserad
Vikt	0.212 kg / 1000 styck

SCREWERK	**STM320200050S**	
Metrisk skiss A4	Skala 3:1	2024-10