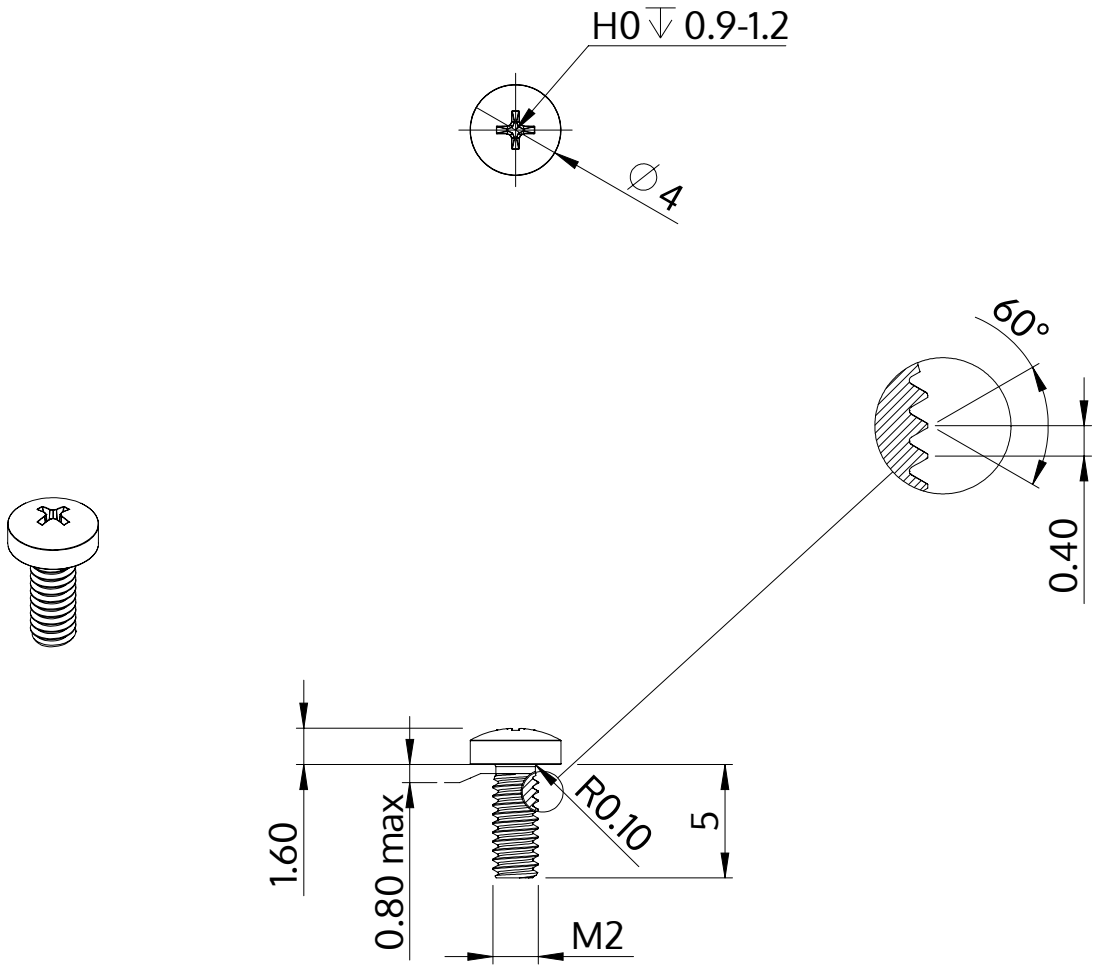

Описание	STM32 2.0x5.0 - H0
Материал	сталь, упрочненная
Поверхность	Оцинковка 5-7µm, термообработка,синий / прозрачный пассивация
Вес	0.212 kg / 1000 Штука

SCREWERK	**STM320200050S**	
Метрический чертеж A4	Шкала 3:1	2024-10