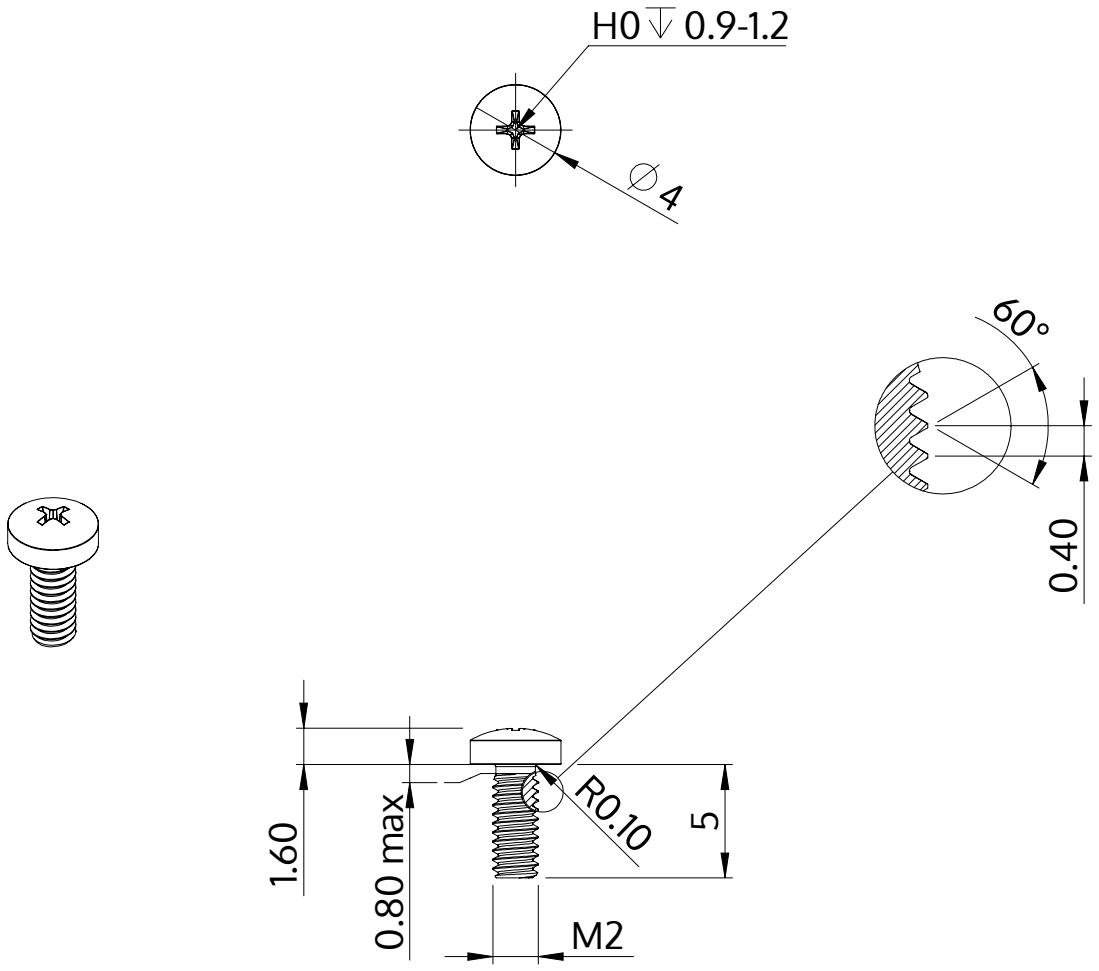

Beschrijving	STM32 2.0x5.0 - H0
Materiaal	veredeld staal
Oppervlak	verzinkt 5-7 µm, getempert, blauw / transparant gepassiveerd
Gewicht	0.212 kg / 1000 stuk

SCREWERK	**STM320200050S**	
Metrische tekening A4	Schaal 3:1	2024-10