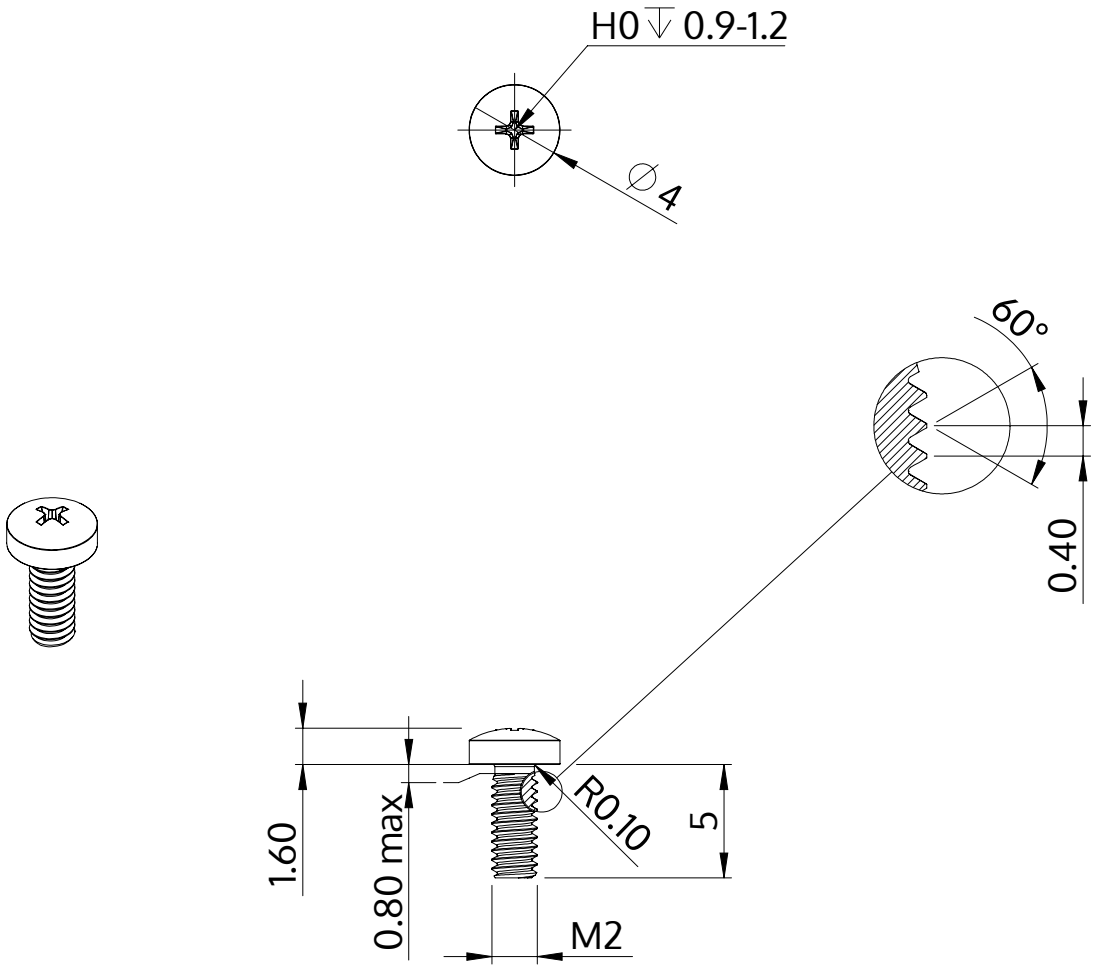

Descripción	STM32 2.0x5.0 - H0
Material	Acero Inoxidable A2
Superficie	Laminado brillante, barnizado y pasivado
Peso	0.212 kg / 1000 Piezas

SCREWERK	**STM320200050E**	
Diseño métrico	Escalada 3:1	2024-10