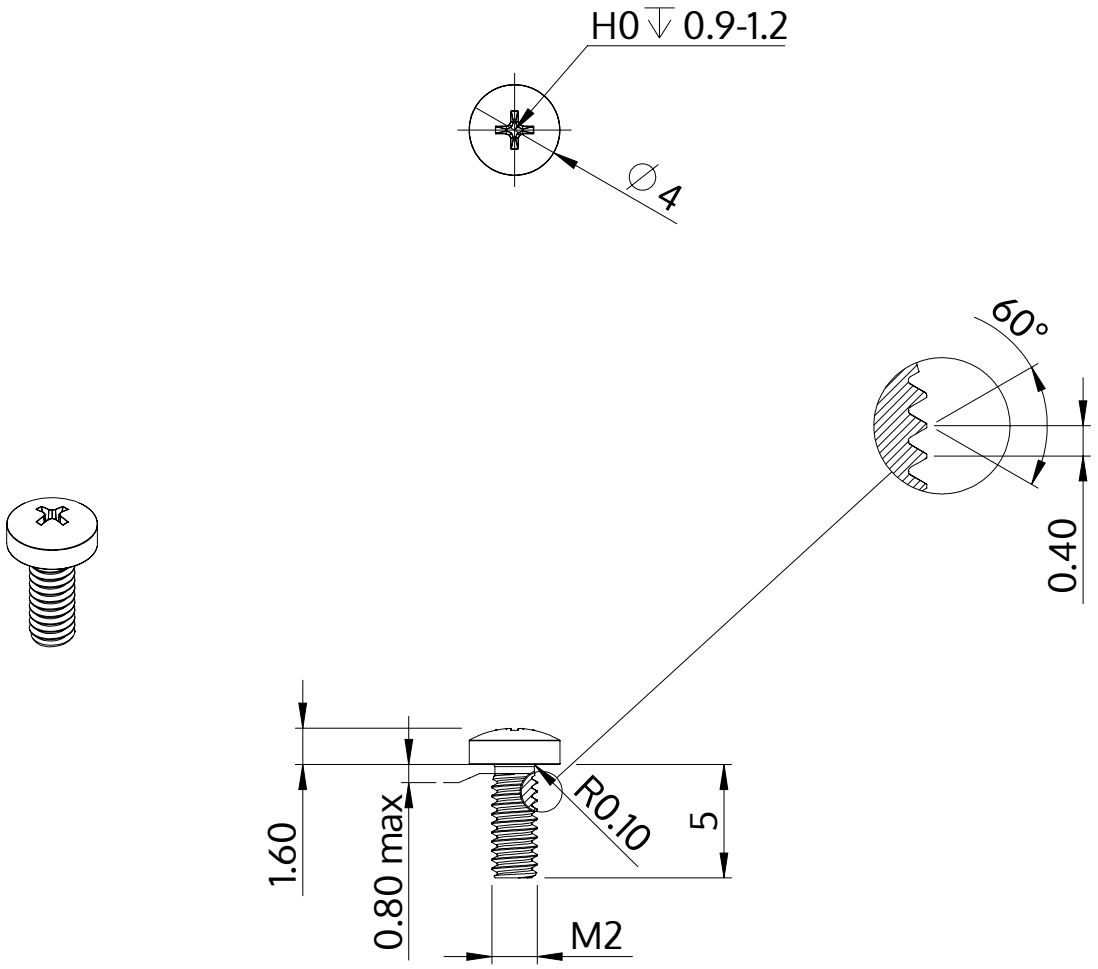

Descrição	STM32 2.0x5.0 - H0
Material	aço, endurecido
Superfície	Zincado Niquelado Galvanizado, Passivado negro
Peso	0.212 kg / 1000 peças

SCREWERK	**STM320200050B**	
Desenho Métrico A4	Escala 3:1	2024-10