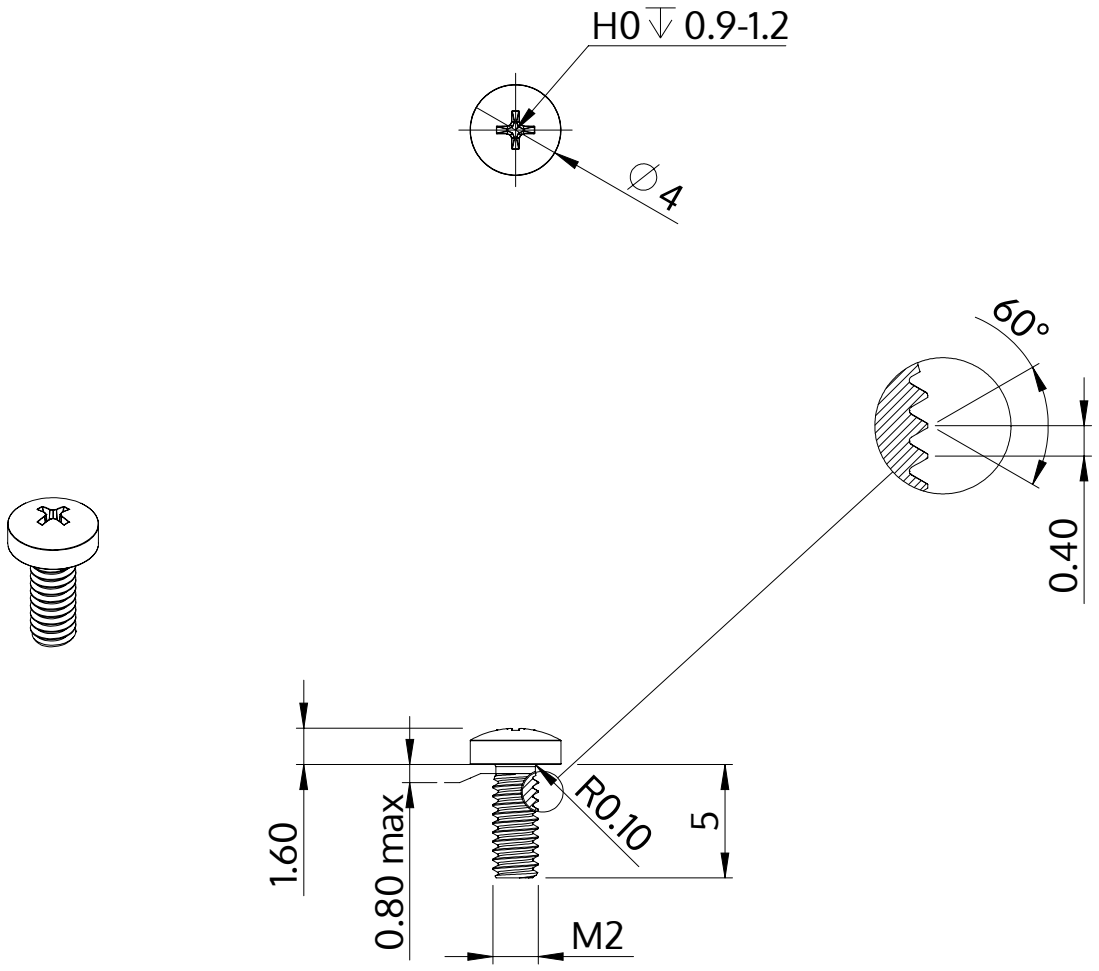

Description	STM32 2.0x5.0 - H0
Matière	Acier,trempé et revenu
Surface	Zinc Nickel passivé noir, trempée, scéllée
Poids	0.212 kg / 1000 Unité

SCREWERK	**STM320200050B**	
Dessin métrique A4	Redimensionner 3:1	2024-10