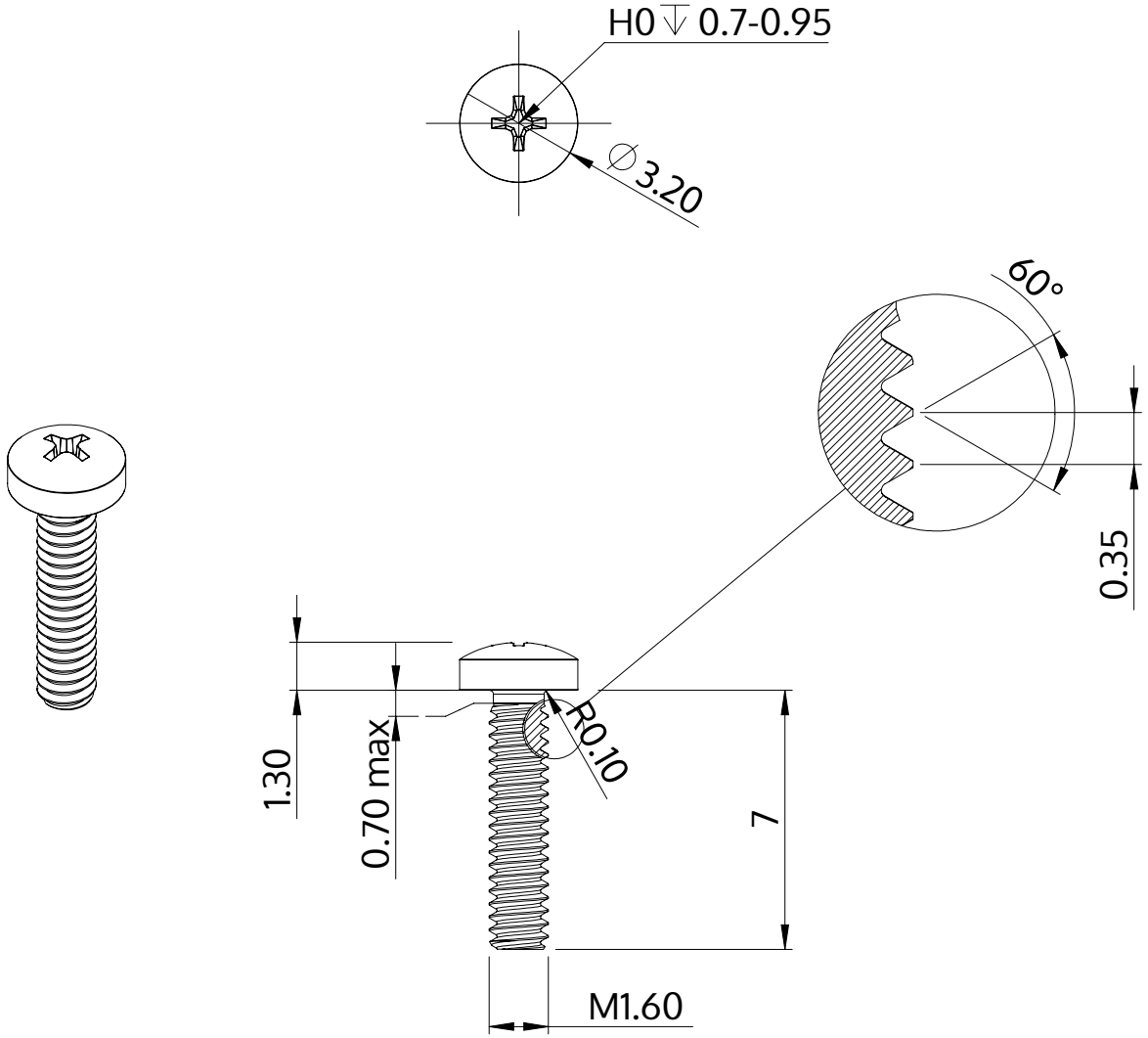

Açıklaması	STM32 1.6x7.0 - H0
Malzeme	Çelik, sertleştirilmiş
Kaplama	galvanizli 5-7 µm, temperliö mavi / şeffaf pasifleştirilmiştir
Ağırlık	0.127 kg / 1000 Adet

SCREWERK	**STM320160070S**	
Metrik çizim A4	Ölçeklendirme 5:1	2024-10