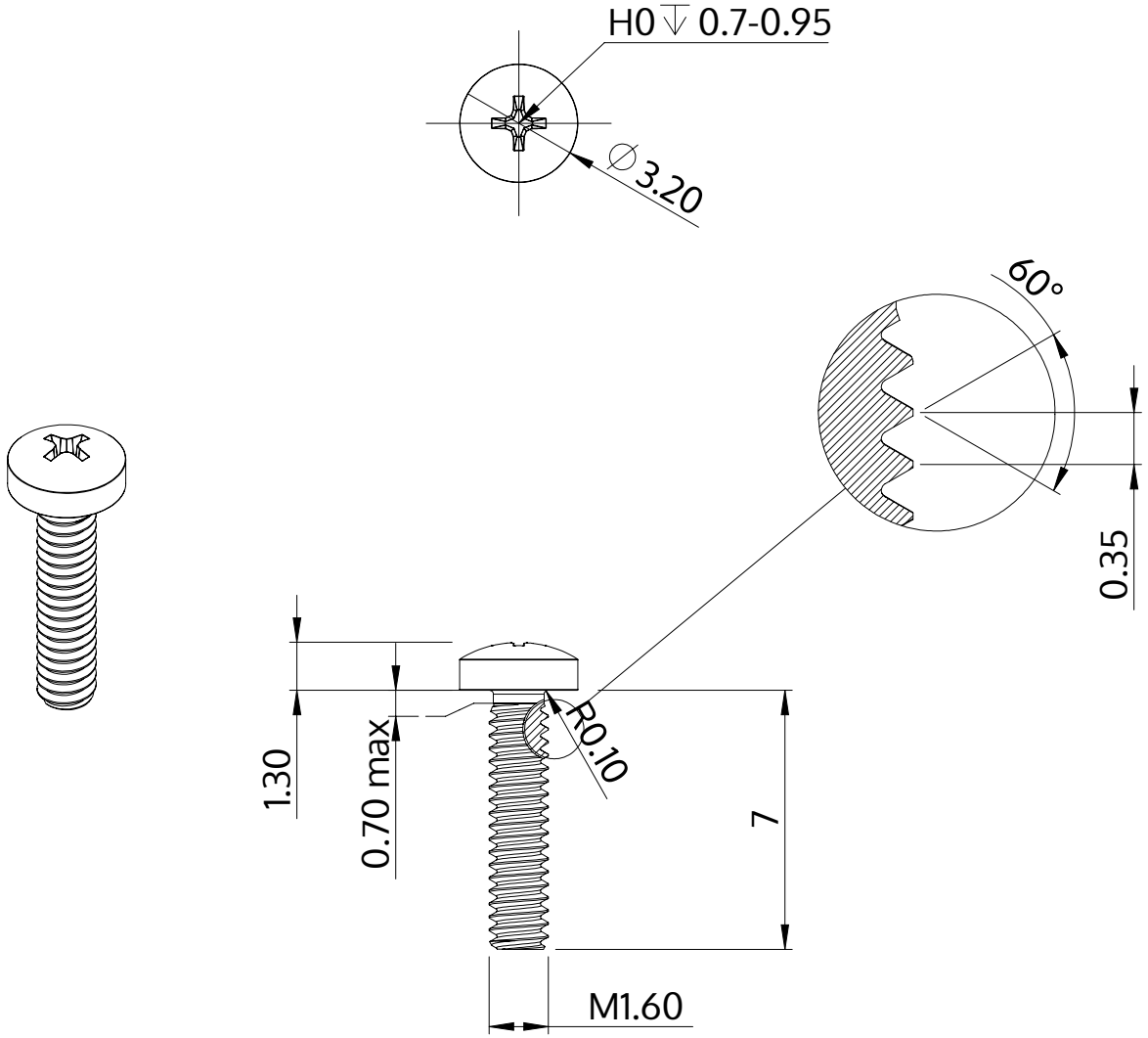

Описание	STM32 1.6x7.0 - H0
Материал	сталь, упрочненная
Поверхность	Оцинковка 5-7µm, термообработка,синий / прозрачный пассивация
Вес	0.127 kg / 1000 Штука

SCREWERK	**STM320160070S**	
Метрический чертеж A4	Шкала 5:1	2024-10