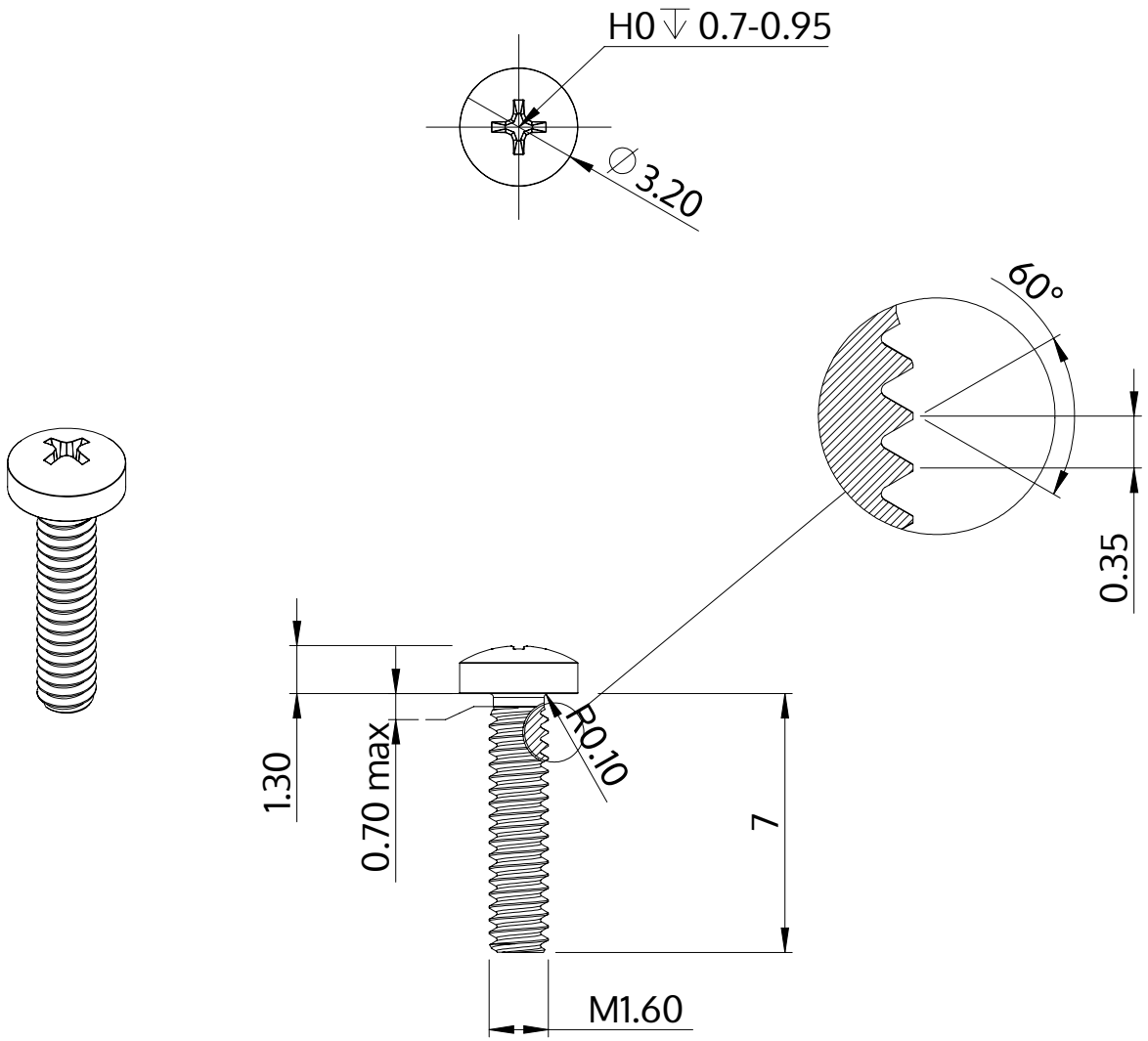

Beschreibung	STM32 1.6x7.0 - H0
Werkstoff	Stahl, vergütet
Oberfläche	verzinkt 5-7 µm, getempert, blau / transparent passiviert
Gewicht	0.127 kg / 1000 Stück

SCREWERK	**STM320160070S**	
Metrische Zeichnung A4	Skalierung None:1	2024-04