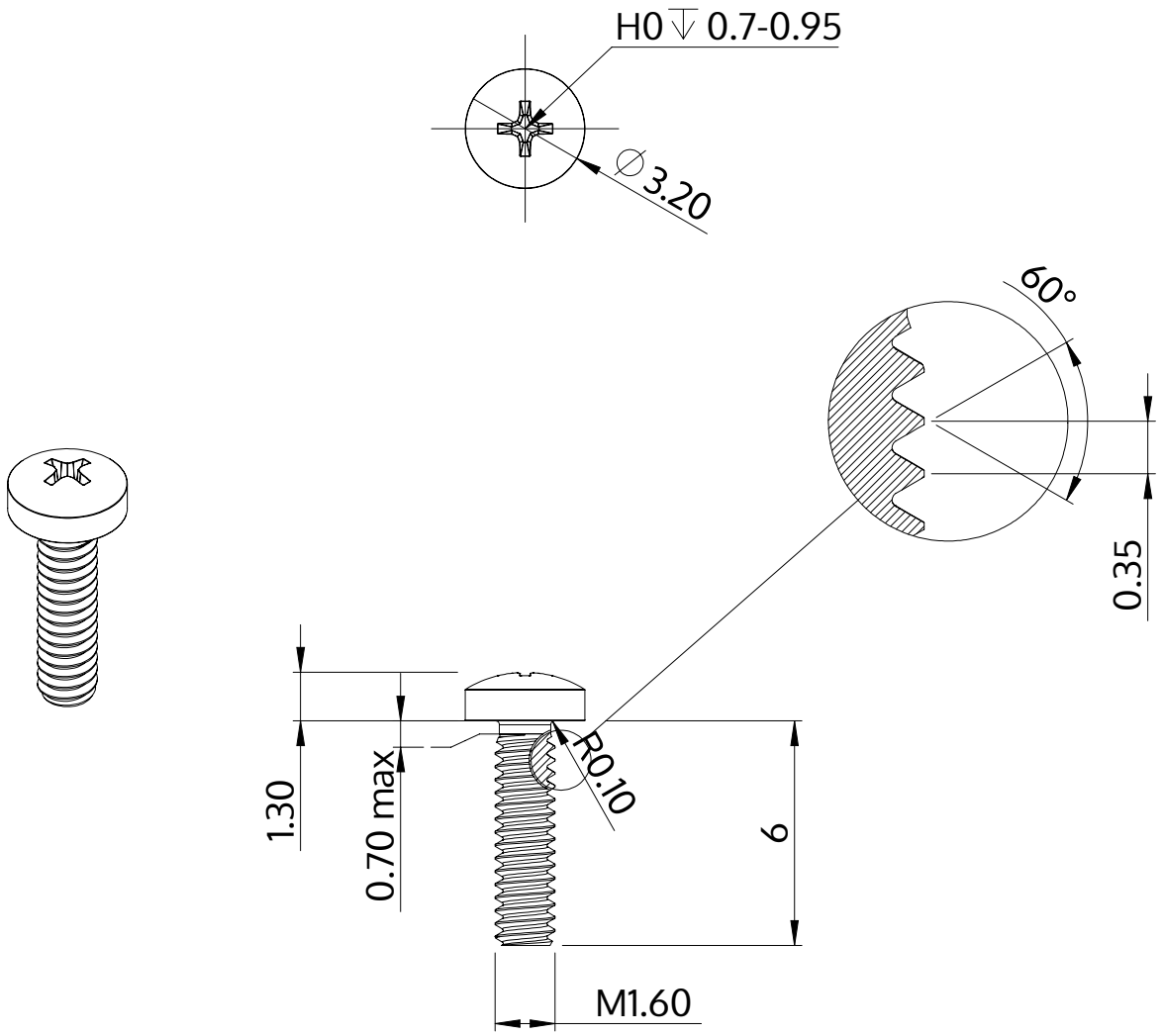

Описание	STM32 1.6x6.0 - H0
Материал	Нержавеющая сталь A2
Поверхность	Светлый отжиг и пассивация
Вес	0.118 kg / 1000 Штука

SCREWERK	**STM320160060E**	
Метрический чертеж A4	Шкала 5:1	2024-10