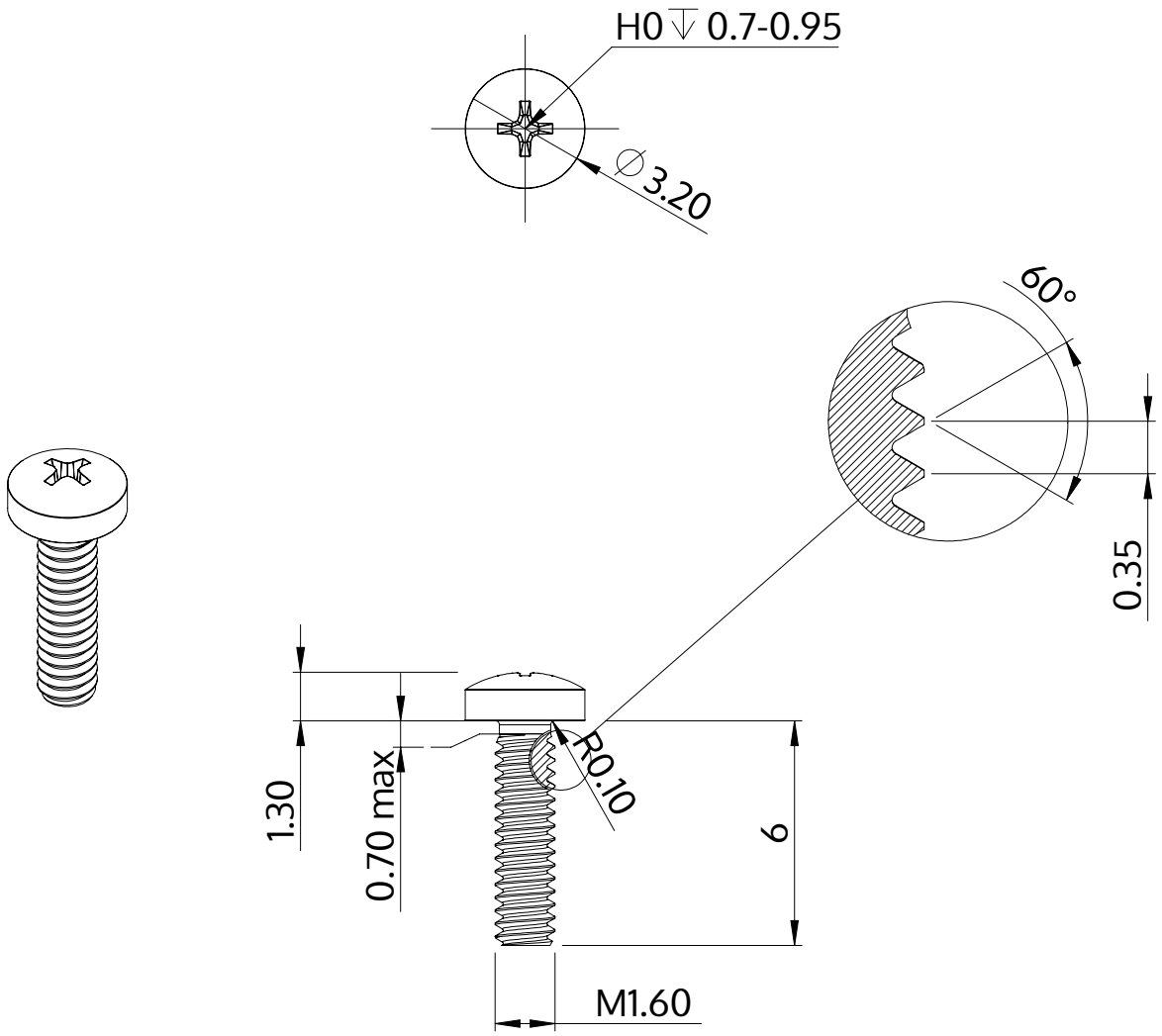

Beskrivelse	STM32 1.6x6.0 - H0
Materiale	Ædelstål A2
Overflade	blank, bejdset og passiveret
Vægt	0.118 kg / 1000 stykke

SCREWERK	**STM320160060E**	
Metrisk tegning A4	Skalering None:1	2024-04