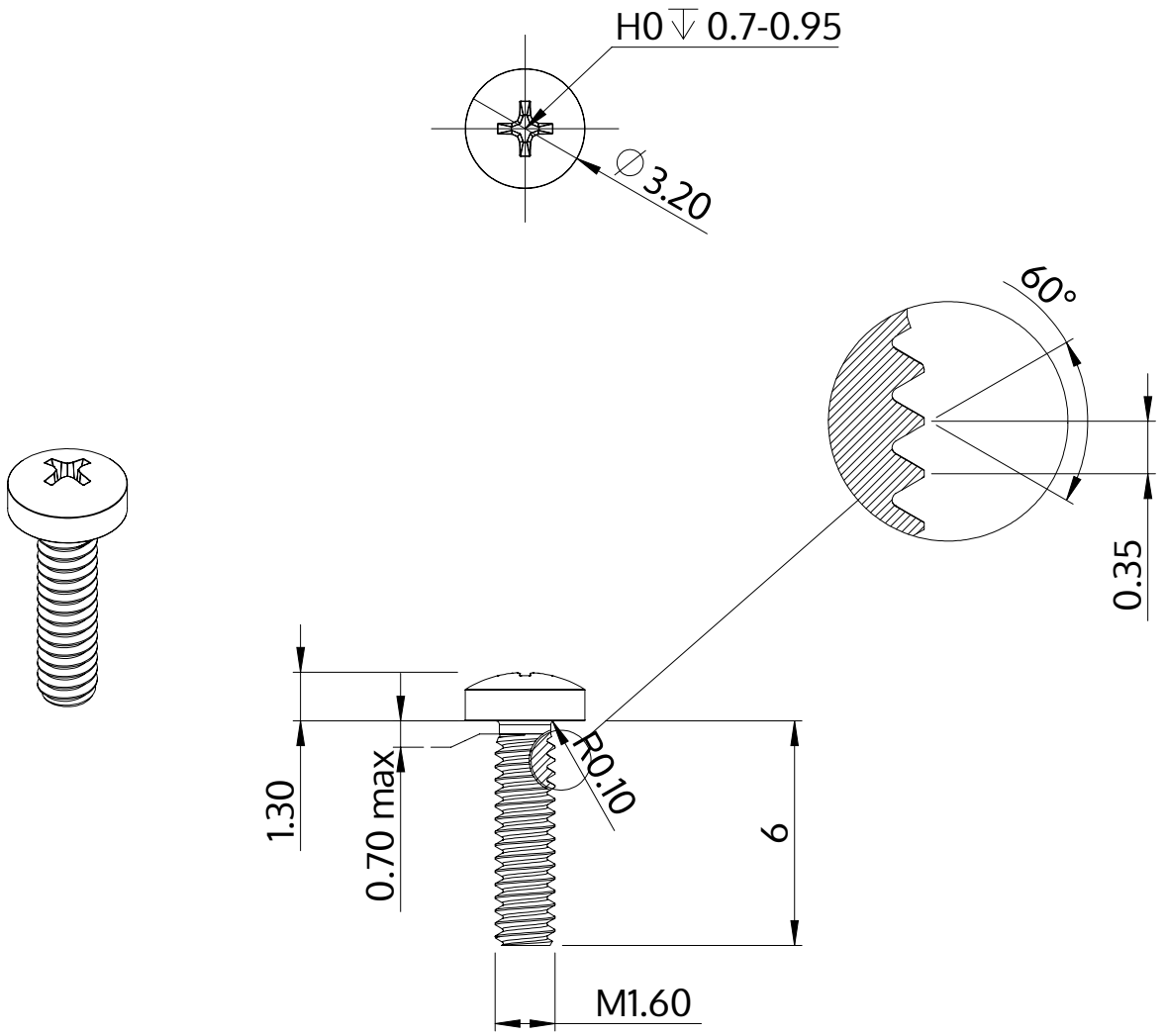

Popis	STM32 1.6x6.0 - H0
Materiál	Nerezová ocel A2
Povrch	holá, mořená a pásová ocel
Hmotnost	0.118 kg / 1000 Kus

SCREWERK	**STM320160060E**	
Metric výkres A4	Měřítko 5:1	2024-05