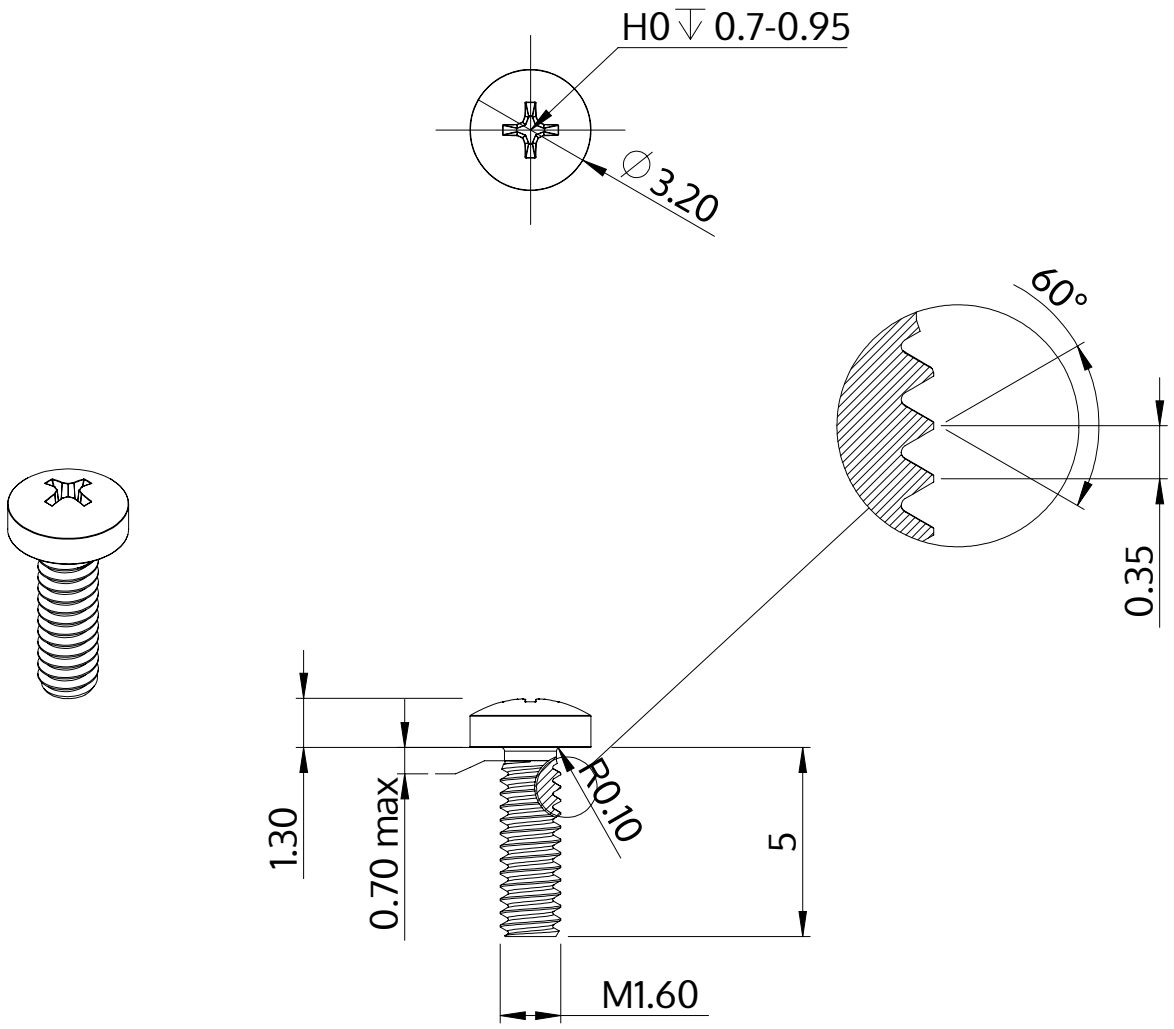

Descrizione	STM32 1.6x5.0 - H0
Materiale	acciaio, temprato
Superficie	zincato 5-7 micron, ricotto, blu / trasparente passivato
Peso	0.108 kg / 1000 pezzi

SCREWERK	**STM320160050S**	
Disegno metrico A4	Scala 5:1	2024-10