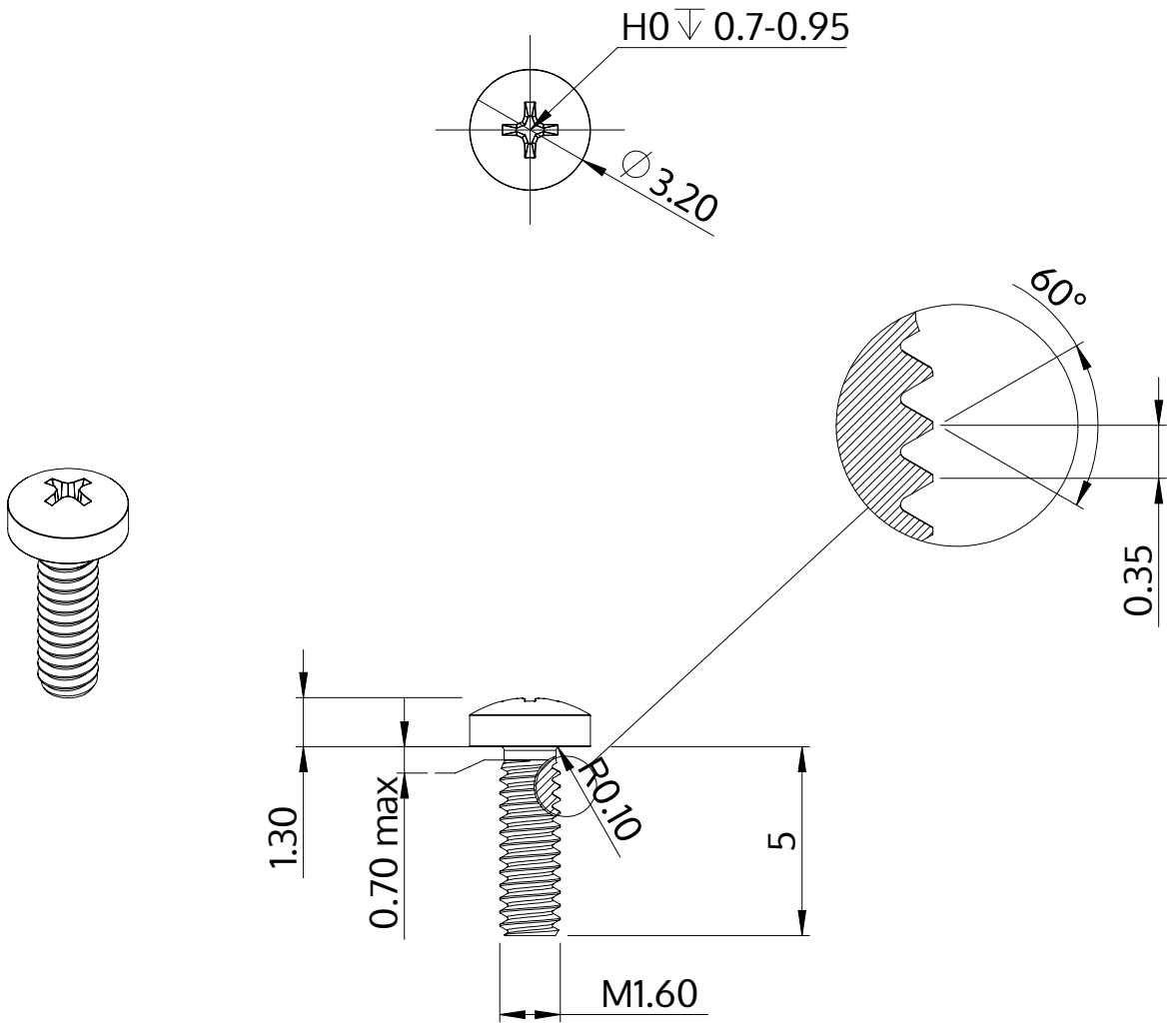

Popis	STM32 1.6x5.0 - H0
Materiál	Temperovaná ocel
Povrch	Pozinkovaná 5-7 µm, temperovaná, modrá, pasivovaná průhledně
Hmotnost	0.108 kg / 1000 Kus

SCREWERK	**STM320160050S**	
Metric výkres A4	Měřítko 5:1	2024-10