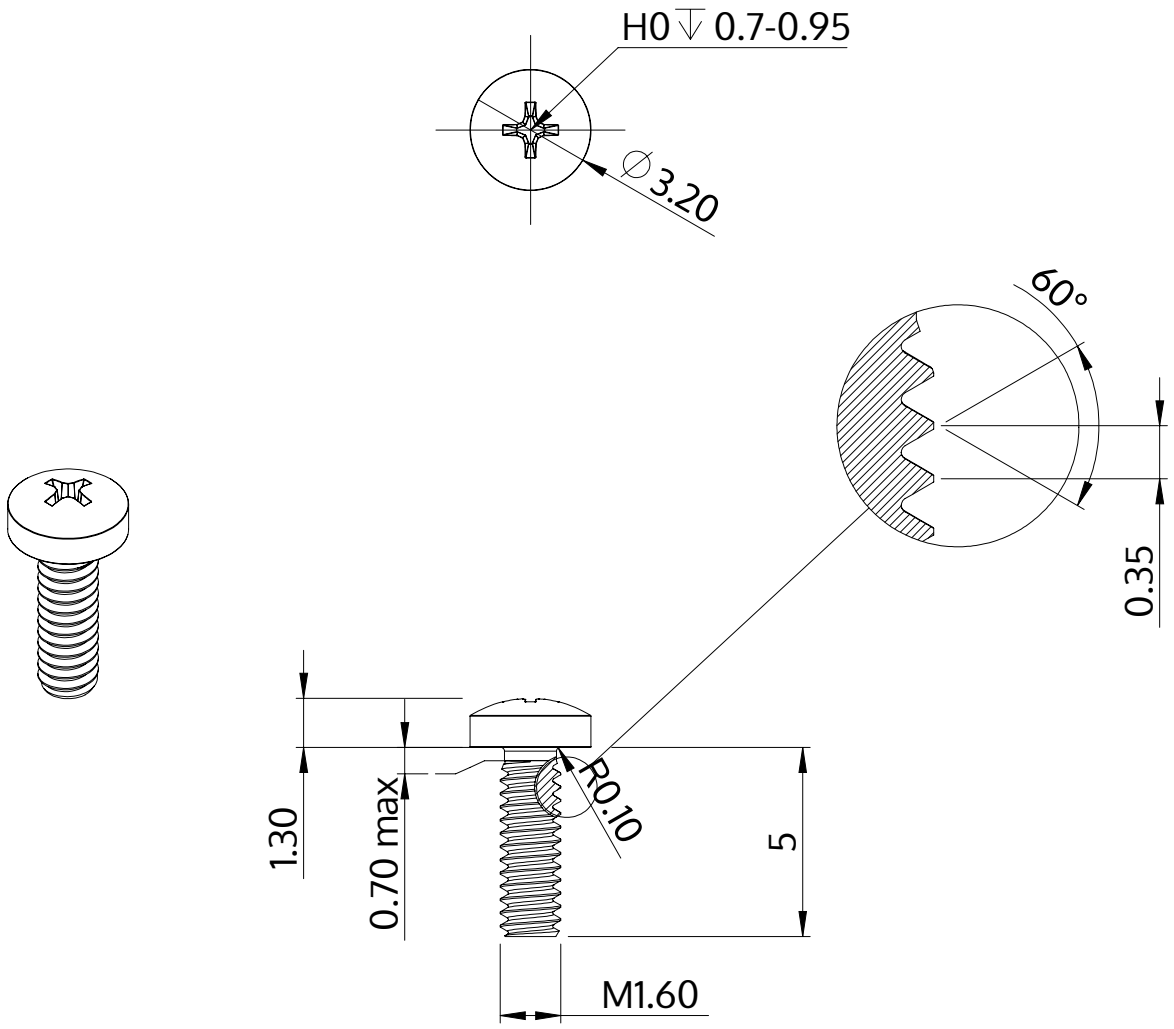

Описание	STM32 1.6x5.0 - H0
Материал	сталь, упрочненная
Поверхность	ZnNi, черная пассивировка+отжиг+масло
Вес	0.108 kg / 1000 Штука

SCREWERK	**STM320160050B**	
Метрический чертеж A4	Шкала 5:1	2024-10