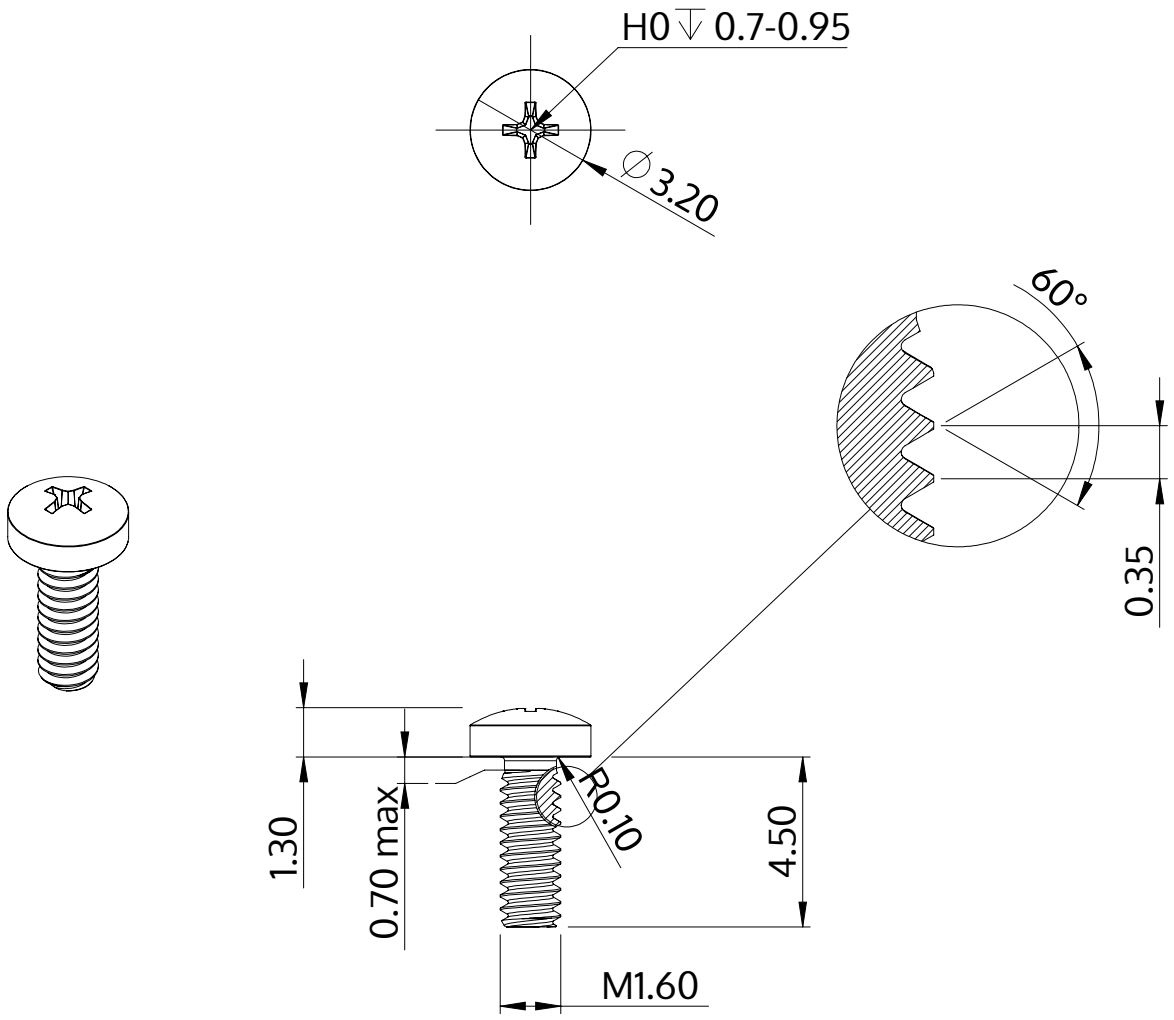

Beschrijving	STM32 1.6x4.5 - H0
Materiaal	veredeld staal
Oppervlak	ZnNi zwart-gepassiveerd, getempert, verzegeld
Gewicht	0.104 kg / 1000 stuk

SCREWERK	**STM320160045B**	
Metrische tekening A4	Schaal 5:1	2024-10