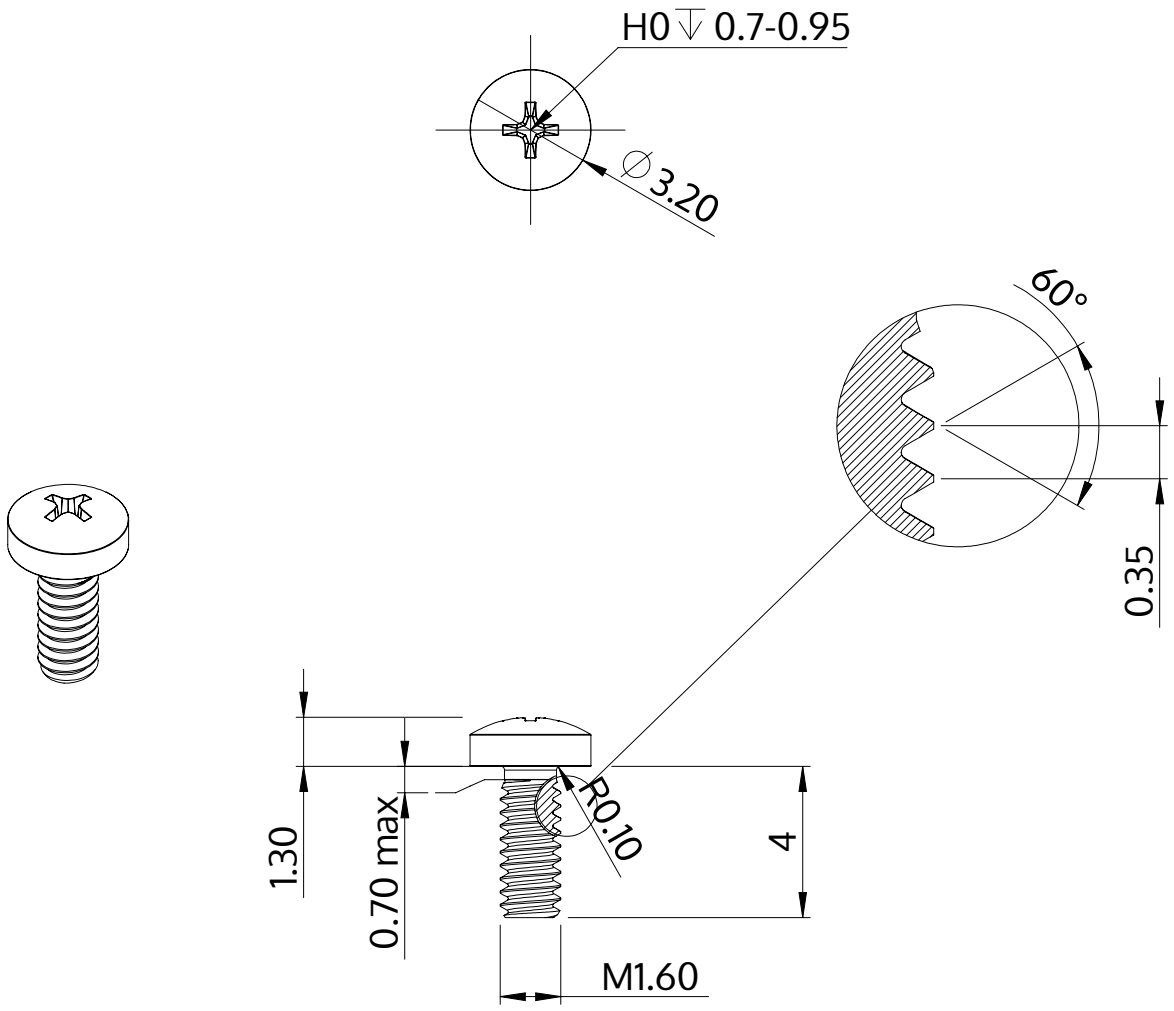

Beskrivning	STM32 1.6x4.0 - H0
Material	stål, härdat
Yta	förzinkad 5-7 µm, härdad, blå/transparent passiviserad
Vikt	0.099 kg / 1000 styck

SCREWERK	**STM320160040S**	
Metrisk skiss A4	Skala 5:1	2024-10