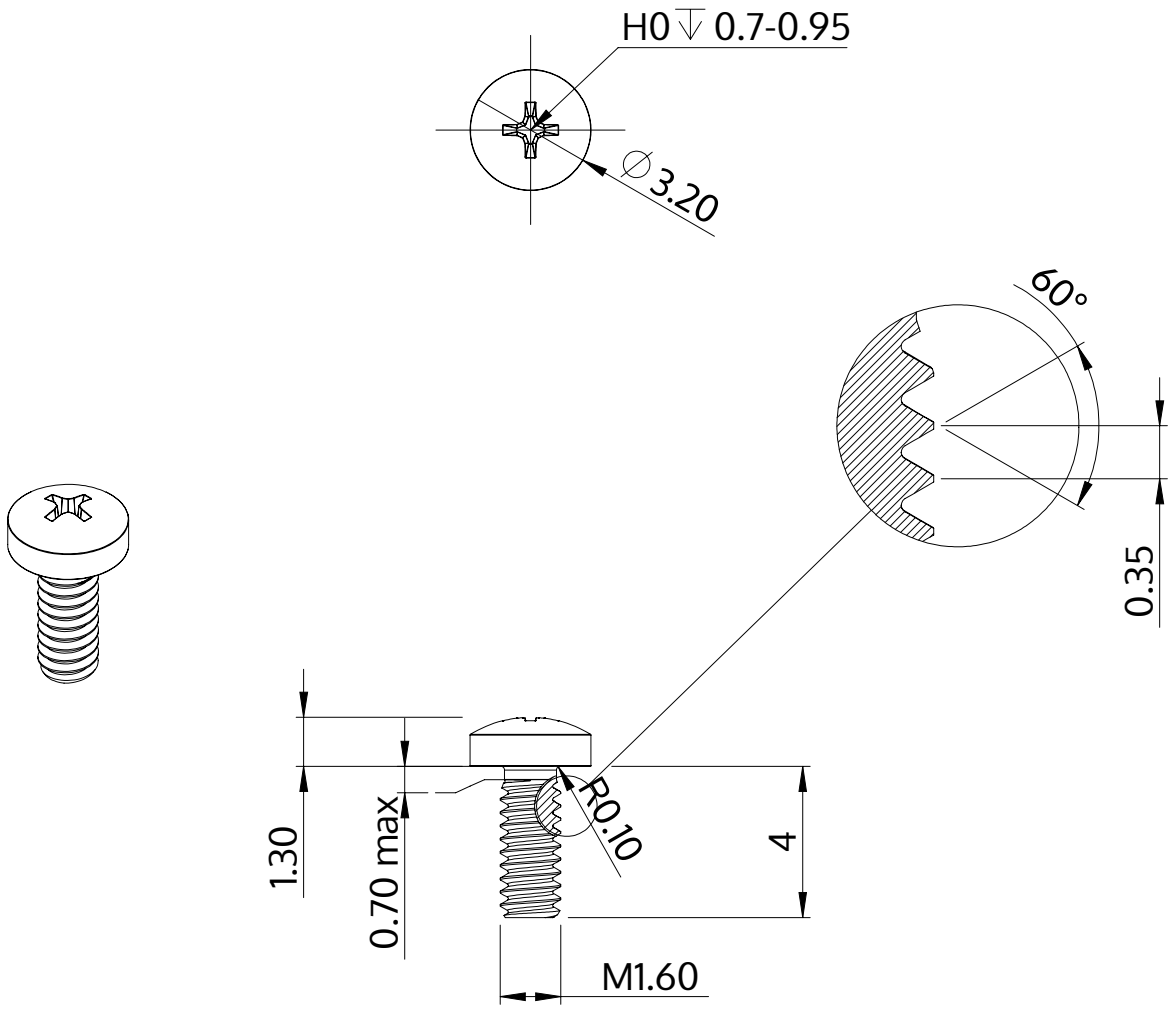

Beskrivelse	STM32 1.6x4.0 - H0
Materiale	Stål, forædlet
Overflade	ZnNi sort-passiveret, tempret, forseglet
Vægt	0.099 kg / 1000 stykke

SCREWERK	**STM320160040B**	
Metrisk tegning A4	Skalering 5:1	2024-10