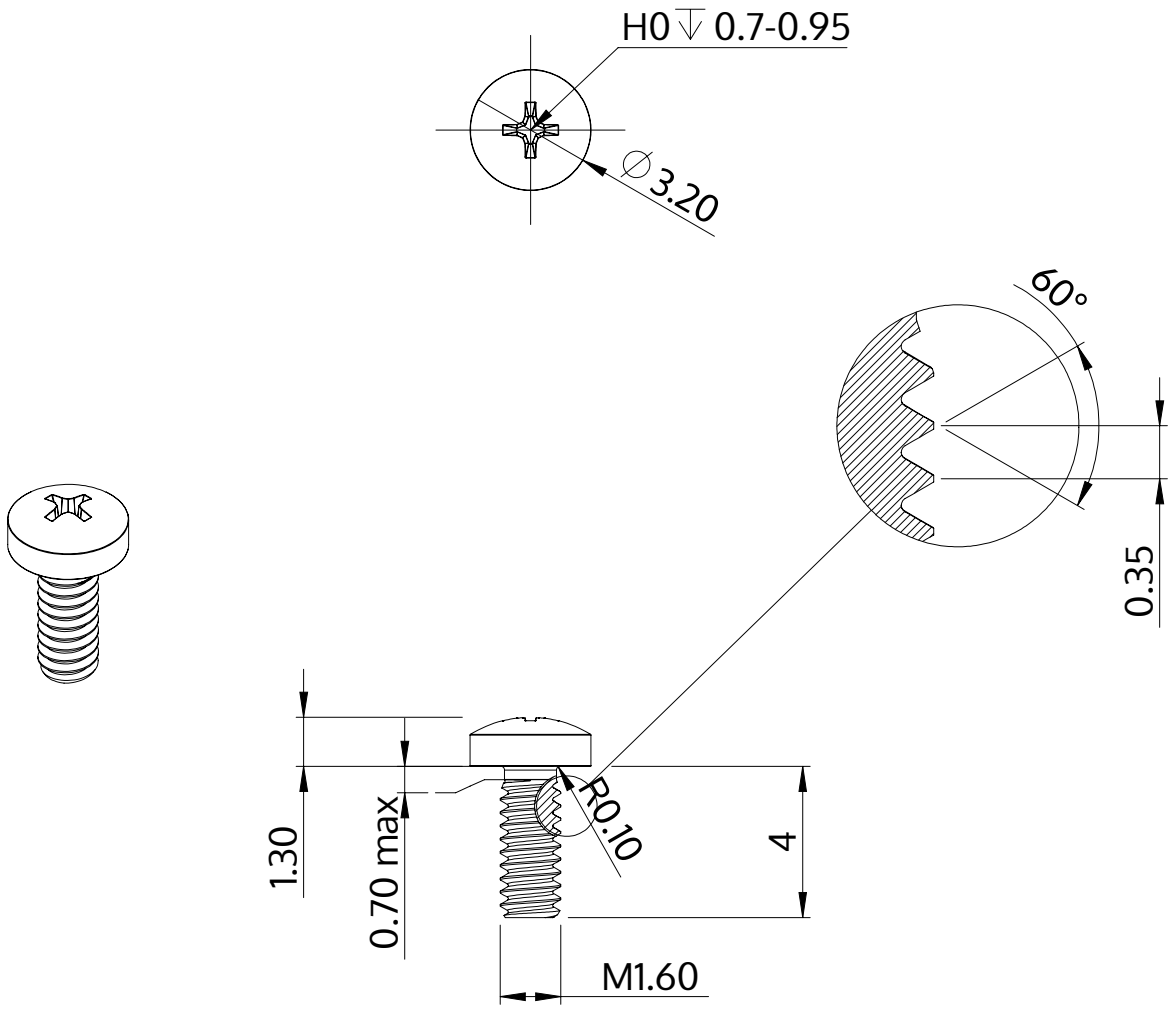

Popis	STM32 1.6x4.0 - H0
Materiál	Temperovaná ocel
Povrch	ZiNi černá-pasivovaná+temperovaná+utěsněná
Hmotnost	0.099 kg / 1000 Kus

SCREWERK	**STM320160040B**	
Metric výkres A4	Měřítko 5:1	2024-10