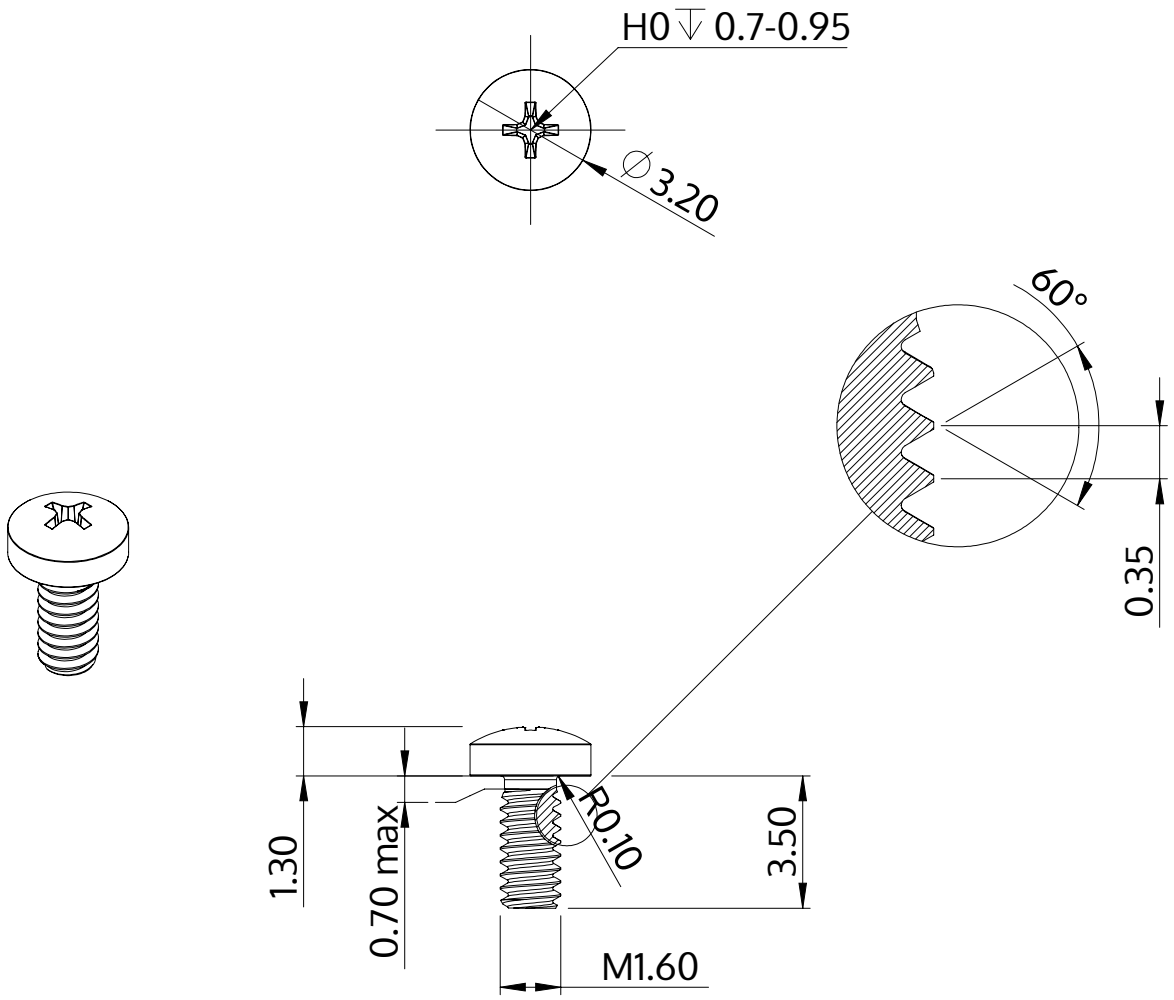

Description	STM32 1.6x3.5 - H0
Matière	Acier,trempé et revenu
Surface	zinguée 5-7 µm,recuit, bleue / passivée avec transparence
Poids	0.094 kg / 1000 Unité

SCREWERK	**STM320160035S**	
Dessin métrique A4	Redimensionner 5:1	2024-10