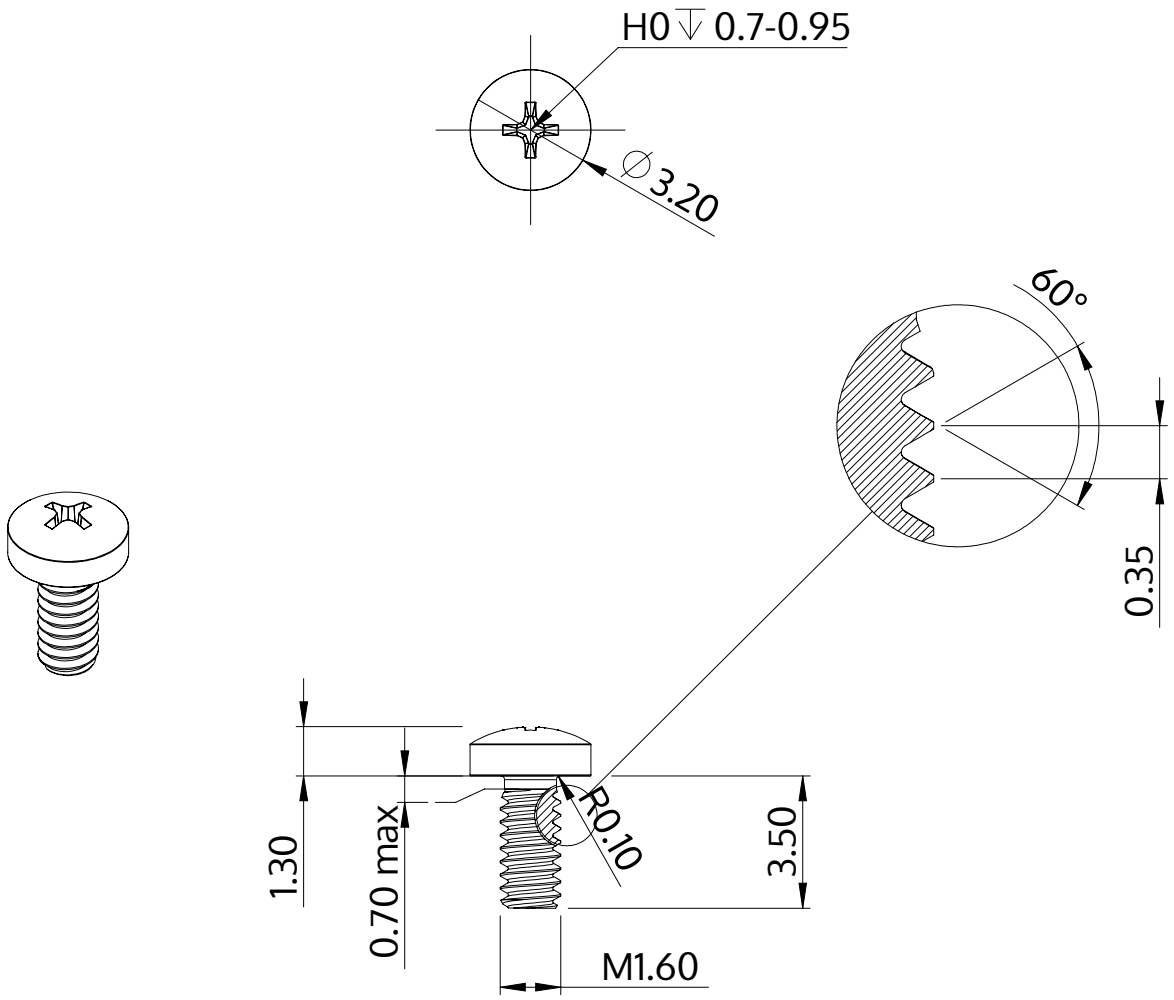

Описание	STM32 1.6x3.5 - H0
Материал	неръждаема стомана A2
Повърхност	гланциран, полиран, пасиваран
Тегло	0.094 kg / 1000 Бройка

SCREWERK	**STM320160035E**	
Метричен дизайн A4	Мащаб 5:1	2024-10