Planilha de Especificações
STP41A0800700S

SCREWERK

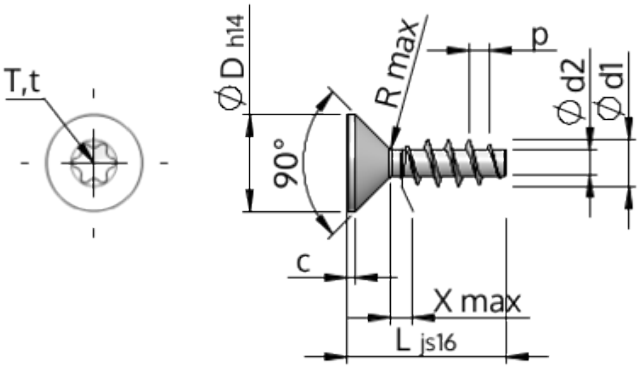

Número do Item		STP41A0800700S
Norma		KN1041
Material		aço, endurecido
Superfície		zincado 5-7 µm, galvanizado, azul / passivado transparente
Rosca Externa -Ø	**d1**	$8.00^{+0.22}$ mm
Diâmetro efetivo da porca -Ø	**d2**	4.21 mm
Passo da rosca	**p**	3.59 mm
Comprimento	**L**	70.00 ±0.95 mm
Cabeça -Ø	**D**	$15.80_{-0.43}$ mm
Altura da cabeça cilíndrica	**C**	0.95 mm
Transição do Enrosque	**X**	4.00 mm
Raio	**R**	1.00 mm
Hexalobular		T40
Profundidade perfuração	**t**	2.40 - 2.90 mm
Rosca		STS
Peso		15.844 kg / 1000 peças
Taxas Alfandegárias nº		73 181 499