Veri Sayfası STP41A0800700E

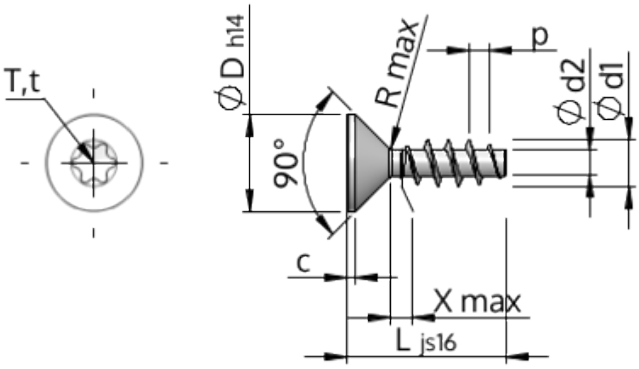

Ürün Kodu		STP41A0800700E
Standard		KN1041
Malzeme		Paslanmaz Çelik A2
Kaplama		Parlak, cilalanmış ve pasifleştirilmiştir
Yiv dış çapı	**d1**	8.00 $^{+0.22}$ mm
Yiv çekirdek çapı	**d2**	4.21 mm
Diş adımı	**p**	3.59 mm
Uzunluk	**L**	70.00 ±0.95 mm
Kafa çapı	**D**	15.80 $_{-0.43}$ mm
Silindir Kafa yüksekliği	**C**	0.95 mm
Dişsiz Kısmı	**X**	4.00 mm
Yarıçap	**R**	1.00 mm
Tork		T40
Penetrasyon derinliği	**t**	2.40 - 2.90 mm
Yiv türü		STS
Ağırlık		15.844 kg / 1000 Adet
Gümrük Tarif No		73 181 410