Hoja de especificaciones
STP41A0800650E

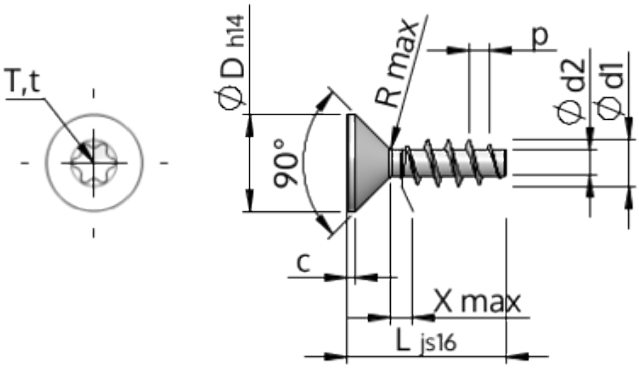

Número del artículo		STP41A0800650E
Norma		KN1041
Material		Acero Inoxidable A2
Superficie		Laminado brillante, barnizado y pasivado
Rosca Exterior-Ø	**d1**	8.00 $^{+0.22}$ mm
Rosca Interior-Ø	**d2**	4.21 mm
Paso de la Rosca	**p**	3.59 mm
Largo	**L**	65.00 ±0.95 mm
Cabeza-Ø	**D**	15.80 $_{-0.43}$ mm
Altura de la cabeza cilíndrica	**C**	0.95 mm
Salida de rosca	**X**	4.00 mm
Radio	**R**	1.00 mm
Hexalobular interior		T40
Profundidad de penetración	**t**	2.40 - 2.90 mm
Clase de rosca		STS
Peso		14.936 kg / 1000 Piezas
Numéro de aduana		73 181 410