Технически спецификации
STP41A0800650E

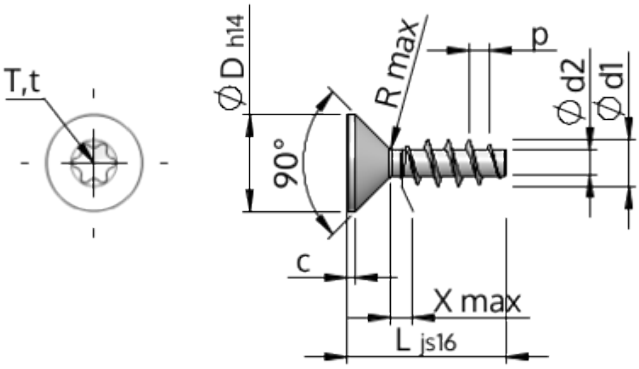

Номер на продукта		STP41A0800650E
норма		KN1041
Материал		неръждаема стомана A2
Повърхност		гланциран, полиран, пасиваран
Диаметърът на външната резба - Ø	**d1**	8.00 $^{+0.22}$ mm
Вътрешна резба	**d2**	4.21 mm
Стъпка на резбата	**p**	3.59 mm
дължина	**L**	65.00 ±0.95 mm
Диаметър на главата-Ø	**D**	15.80 $_{-0.43}$ mm
Височина на цилиндричната глава	**C**	0.95 mm
Крайна част на винта	**X**	4.00 mm
Радиус	**R**	1.00 mm
Звездообр.вътрешен шестостен		T40
Дълбочина на проникване	**t**	2.40 - 2.90 mm
нишка		STS
Тегло		14.936 kg / 1000 Бройка
Митническа тарифа №		73 181 410