# Datablad STP41A0800600S

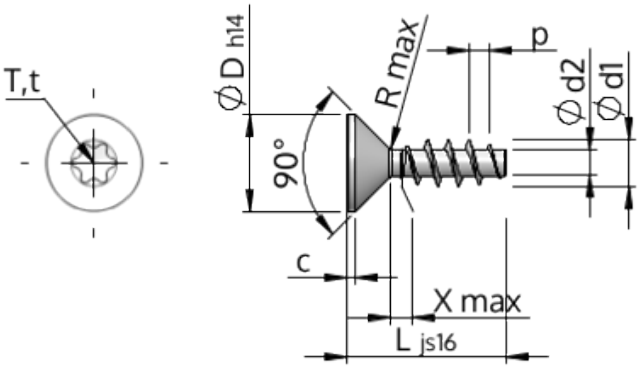


| | | |
|---|---|---|
| Artikelnummer | | STP41A0800600S |
| Standard | | KN1041 |
| Materiale | | Stål, forædlet |
| Overflade | | galvaniseret 5-7 µm, tempret, blå / transparent passiveret |
| Udvendig gevinddiameter | **d1** | 8.00 $^{+0.22}$ mm |
| Gevindkernediameter | **d2** | 4.21 mm |
| Gevindstigning | **p** | 3.59 mm |
| Længde | **L** | 60.00 ±0.95 mm |
| Hoveddiameter | **D** | 15.80 $_{-0.43}$ mm |
| Cylindrisk hovedhøjde | **C** | 0.95 mm |
| Gevindudløb | **X** | 4.00 mm |
| Radius | **R** | 1.00 mm |
| Indvendig seks-rund | | T40 |
| Indtrængningsdybde | **t** | 2.40 - 2.90 mm |
| Gevindtype | | STS |
| Vægt | | 14.028 kg / 1000 stykke |
| Toldtarifnummer | | 73 181 499 |